Тестовые задания
1. Правила Российского Речного Регистра классифицируют водные пути в зависимости от: А) Температурного режима; **Б) Ветро-волнового режима;** В) Габаритов судового хода.
2. Массовое водоизмещение судна - это: А) масса объема подводной части корпуса; **Б) масса корпуса судна;** В) объем подводной части корпуса.
3. Водоизмещение в грузу включает массы: А) корпуса, механизмов; **Б) корпуса, механизмов, дедвейт, запас водоизмещения;** В) корпуса, механизмов, чистый дедвейт.
4. Запас плавучести - это: **А) водонепроницаемый объем корпуса судна, расположенный выше действующей ватерлинии;** Б) водонепроницаемый объем корпуса судна; В) объем корпуса судна и надстроек.
5. Центром тяжести судна называют: **А) точку приложения силы тяжести;** Б) точку приложения силы инерции; В) точку приложения силы Архимеда.
6. Силой тяжести (веса) судна называется сила тяжести: А) всех частей судна, приведенная к одной равнодействующей; **Б) всех частей судна и грузов, приведенная к одной равнодействующей и направленная вертикально вниз;** В) грузов на судне, приведенная к одной равнодействующей.
7. Центр величины - это центр тяжести: А) полного объема корпуса судна; Б) корпуса судна и надстройки; **В) погруженного объема корпуса судна**
8. Плавучесть - это способность судна: **А) плавать в определенном положении относительно поверхности воды;** Б) способность судна, наклоненного под действием внешних сил, возвращаться в исходное положение равновесия; В) сохранять минимально необходимые запасы плавучести.
9. На судно, плавающее неподвижно в состоянии равновесия, на спокойной воде действуют следующие силы А) сила тяжести и восстанавливающая сила; **Б) сила тяжести и сила поддержания;** В) сила инерции и сила тяжести.
10. Посадка судна определяется: **А) средней осадкой, углом крена, углом дифферента**; Б) осадкой носом, осадкой кормой; В) осадкой носом, осадкой кормой, углом крена.
Тест для оценки компетенции ПК-5: 1. Максимальные размерения корпуса судна без учета выступающих частей называются: А) Расчетными; **Б) Наибольшими**; В) Габаритными.
2. Максимальные размерения корпуса судна с учетом выступающих частей называются: А) Конструктивными; Б) Наибольшими; **В) Габаритными**.
3. Количество теоретических шпангоутов на теоретическом чертеже равно: А)19; Б) 20; **В) 21.**
4. Теоретическая шпация составляет от длины судна по КВЛ:": А) 1/10; Б) 1/15; **В) 1/20**.
5. Основными символами в формуле класса являются:

А) Буквы класса Л, Р , О, М ; Б) Высота волны; В) Символ организации, под наблюдением которой построено судно.
6. В бассейне какого разряда может эксплуатироваться судно класса О: А) О, М; Б) М ; В**) Р, О.**
7. Высота надводного борта находится по формуле: А) Н + Т; **Б) Н - Т**; В) Нс - Т
8. Диаметральная плоскость это: **А) вертикальная продольная плоскость**; Б) вертикальная поперечная плоскость; В) горизонтальная продольная плоскость.
9. Плоскость мидель-шпангоута А) является плоскостью симметрии корпуса; **Б) проходит посередине длины корпуса**; В) проходит через нижнюю точку корпуса.
10. Основной плоскостью называется: А) вертикальная плоскость **Б) горизонтальная плоскость, проходящая через нижнюю точку корпуса;** В) вертикальная поперечная плоскость
Тест для оценки компетенции ОПК-3: 1. Судном называется: А) водный вид транспорта; **Б) плавучее инженерное сооружение для перевозки грузов, пассажиров или выполнения других производственных функций;** В) вид транспорта для перевозки грузов и пассажиров.
2. Корпусом называется часть судна: А) для размещения грузов; Б) для размещения пассажиров и экипажа; В**) обеспечивающая создание силы плавучести, прочность и возможность размещения людей, грузов и оборудования.**
3. Баком называется надстройка судна: А**) в носовой части, начинающаяся от форштевня** Б) в кормовой части, доходящая до крайней точки кормовой оконечности; В) в средней части судна.
4. Ютом называется надстройка судна А) в средней части судна; Б) в носовой части, начинающаяся от форштевня; В**) в кормовой части, доходящая до крайней точки кормовой оконечности.**
5. Форпиком называется водонепроницаемый отсек: А) в кормовой части корпуса; Б**) в носовой части корпуса**; В) в средней части корпуса.
6. Ахтерпиком называется водонепроницаемый отсек: А) в средней части корпуса; Б) в носовой части корпуса; **В) в кормовой части корпуса**.
7. В машинном отделении размещают: А) перевозимую технику; Б) палубные механизмы; **В) главные двигатели и вспомогательные механизмы**
8. Сколько существует видов систем набора корпуса?": А) 1; Б) 2; **В) 3**.
9. Каркас из продольных или поперечных металлических балок называется А) настилом; Б) корпусом; **В) набором корпуса**.

10. В оконечностях корпуса система набора:
А) всегда такая же, как в средней части
Б) всегда отличается от средней части
В) может отличаться от средней части

Расчётно-графическая работа №1

Тема: «Определение главных элементов судна»

План-содержание работы

1. Цель и задачи.
2. Методика выполнения работы.
3. Анализ района плавания и определение предельно допустимых размерений судна.
4. Обоснование архитектурно – конструктивного типа судна. Выбор судна прототипа.
5. Расчет главных размерений судна.
6. Список использованных литературных источников.

вар 1

1. Район плавания _____О_____
2. Грузоподъемность _____2050_____ т.
3. Скорость хода в спокойной воде _____18_____км/ч.
4. запас топлива _____5_____суток
5. Род груза, его кладка и механизация грузовых работ_____1,5_____
6. Численность экипажа _____чел.
7. Линия эксплуатации: Ярославль – Ростов на Дону

вар 2

1. Район плавания _____О_____
2. Грузоподъемность _____2100_____ т.
3. Скорость хода в спокойной воде _____18,5_____км/ч.
4. Запас топлива _____6_____суток
5. Род груза, его кладка и механизация грузовых работ_____1,45_____
6. Численность экипажа _____чел.
7. Линия эксплуатации: Ярославль – Ростов на Дону

вар 3

1. Район плавания _____О_____
2. Грузоподъемность _____2150_____ т.
3. Скорость хода в спокойной воде _____19,5_____км/ч.
4. Запас топлива _____7_____суток
5. Род груза, его кладка и механизация грузовых работ_____1,43_____
6. Численность экипажа _____чел.
7. Линия эксплуатации: Ярославль – Ростов на Дону

вар 4

1. Район плавания _____О_____
2. Грузоподъемность _____2200_____ т.
3. Скорость хода в спокойной воде _____19,0_____км/ч.
4. Запас топлива _____8_____суток
5. Род груза, его кладка и механизация грузовых работ_____1,55_____
6. Численность экипажа _____чел.
7. Линия эксплуатации: Самара - Ярославль

вар 5

1. Район плавания О
2. Грузоподъемность 2250 т.
3. Скорость хода в спокойной воде 19,5 км/ч.
4. Запас топлива 5 суток
5. Род груза, его кладка и механизация грузовых работ 1,65
6. Численность экипажа _____ чел.
7. Линия эксплуатации: Самара – Ярославль

вар 6

1. Район плавания О
2. Грузоподъемность 2300 т.
3. Скорость хода в спокойной воде 17,5 км/ч.
4. Запас топлива 6 суток
5. Род груза, его кладка и механизация грузовых работ 1,45
6. Численность экипажа _____ чел.
7. Линия эксплуатации: Самара - Ярославль

вар 7

1. Район плавания О
2. Грузоподъемность 2350 т.
3. Скорость хода в спокойной воде 18,5 км/ч.
4. Запас топлива 7 суток
5. Род груза, его кладка и механизация грузовых работ 1,55
6. Численность экипажа _____ чел.
7. Линия эксплуатации: Ярославль - Астрахань

вар 8

1. Район плавания О
2. Грузоподъемность 2400 т.
3. Скорость хода в спокойной воде 18,0 км/ч.
4. Запас топлива 8 суток
5. Род груза, его кладка и механизация грузовых работ 1,50
6. Численность экипажа _____ чел.
7. Линия эксплуатации: Ярославль - Астрахань

вар 9

1. Район плавания О
2. Грузоподъемность 2450 т.
3. Скорость хода в спокойной воде 18,5 км/ч.
4. Запас топлива 9 суток
5. Род груза, его кладка и механизация грузовых работ 1,55
6. Численность экипажа _____ чел.
7. Линия эксплуатации: Ярославль - Астрахань

вар 10

1. Район плавания О
2. Грузоподъемность 2500 т.
3. Скорость хода в спокойной воде 19,5 км/ч.
4. Запас топлива 5 суток
5. Род груза, его кладка и механизация грузовых работ 1,65
6. Численность экипажа _____ чел.
7. Линия эксплуатации: Пермь – Ростов на Дону

Расчётно-графическая работа №2
"Обоснование главных размерений судна"

План-содержание работы

1. Цель и задачи.
2. Методика выполнения работы.
3.Проверка соответствия размерений габаритам судового хода.
4.Проверка высоты надводного борта.
5.Проверка соотношения главных размерений.
6.Предварительная проверка уровня остойчивости.
7. Список использованных литературных источников.

Задание для работы №2

Данные расчетно-графической работы №2 "Обоснование главных размерений судна" принимаются на основании результатов расчетно-графической работы №1 "Определение главных элементов судна"

Расчётно-графическая работа №3
Тема: "Расчет нагрузки масс и координат центра тяжести судна"

План-содержание работы

1. Цель и задачи.
2. Методика выполнения работы.
3.Разработка схемы общего расположения судна.
4.Расчет нагрузки и координат центра массы.
5.Определение посадки судна после снятия части груза.
6. Список использованных литературных источников.

Задание для работы №3

Данные расчетно-графической работы №3 "Расчет нагрузки масс и координат центра тяжести судна" принимаются на основании результатов расчетно-графической работы №2 "Обоснование главных размерений судна"

Расчётно-графическая работа №4

Тема: «Оценка уровня технической эксплуатации судна при планировании и управлении технической эксплуатацией транспортных систем»

План-содержание работы

1. Цель и задачи.
2. Методика выполнения работы.
3. Выполнение расчётов по индивидуальным вариантам.
4. Список использованных литературных источников.

Варианты задания

№ варианта	Период нахождения судна в эксплуатации		Расход топлива, т		Расход смазочных материалов, т		Расход на текущий ремонт, млн руб.	
	планов., $T_п$	фактич., T	планов., $G_{т\,п}$	фактич., $G_т$	планов. $G_{м\,п}$	фактич. $G_м$	планов., $T_{т\,р\,п}$	фактич., $T_{т\,р}$
1	341	351	409,2	0,9T	10,88	0,0315T	0,3	По заданию преподавателя
2		352						
3		353						
4		354						
5		355						
6		356						
7		357						
8		358						
9		359						
10		360						
11		361						
12		362						
13		363						
14		364						
15		365						
16		366						
17		367						
18		368						
19		369						

20		370						
21		371						
22		372						
23		373						
24		374						
25		375						
26		376						
27		377						
28		378						
29		379						
30		380						
31		381						
32		382						
33		383						
34		384						
35		385						
36		386						

Расчётно-графическая работа №5

Тема: «Определение технического состояния корпуса судна»

План-содержание работы

1. Цель и задачи.
2. Методика выполнения работы.
3. Выполнение расчётов по индивидуальным вариантам.
4. Список использованных литературных источников.

Варианты растяжек наружной обшивки с материалами дефектации

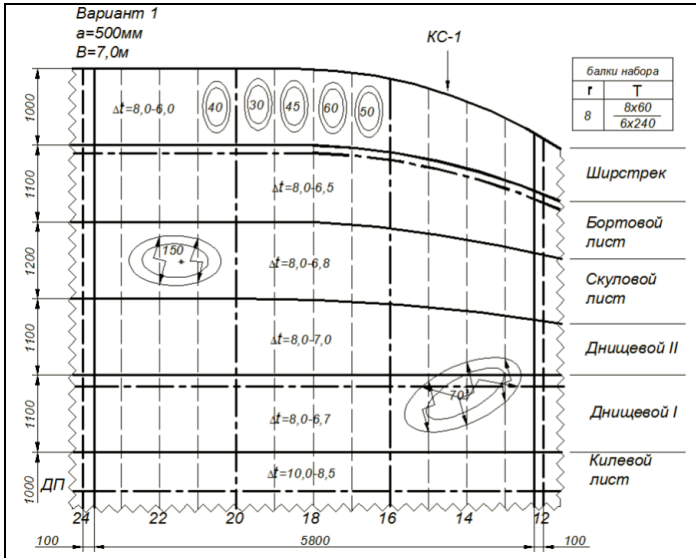
Вариант 1
а=500мм
В=7,0м
КС-1
балки набора
r
T
8
8x60
6x240
Δt=8,0-6,0
40
30
45
60
50
Δt=8,0-6,5
150
Δt=8,0-6,8
Δt=8,0-7,0
70
Δt=8,0-6,7
Δt=10,0-8,5
Ширстрек
Бортовой лист
Скуловой лист
Днищевой II
Днищевой I
Килевой лист
ДП
1000
1100
1200
1100
1100
1000
24
22
20
18
16
14
12
100
5800
100

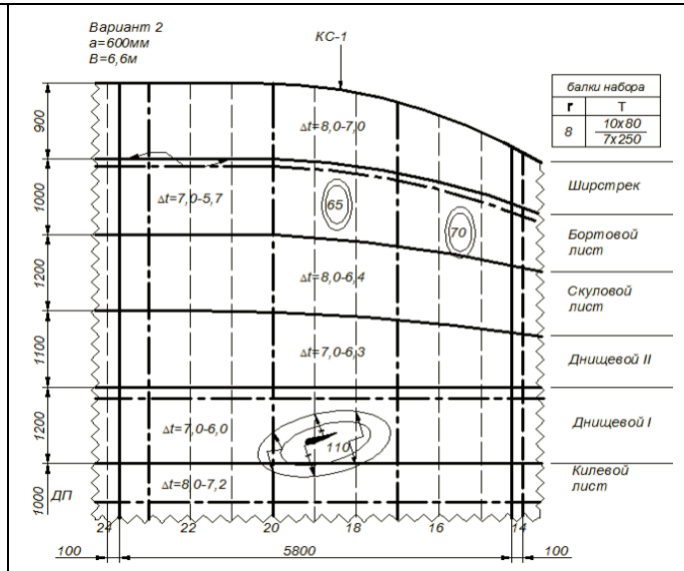
Вариант 2
а=600мм
В=6,6м
КС-1
балки набора
r
T
8
10x80
7x250
Δt=8,0-7,0
Δt=7,0-5,7
65
70
Δt=8,0-6,4
Δt=7,0-6,3
Δt=7,0-6,0
110
Δt=8,0-7,2
Ширстрек
Бортовой лист
Скуловой лист
Днищевой II
Днищевой I
Килевой лист
ДП
900
1000
1200
1100
1200
1000
24
22
20
18
16
14
100
5800
100

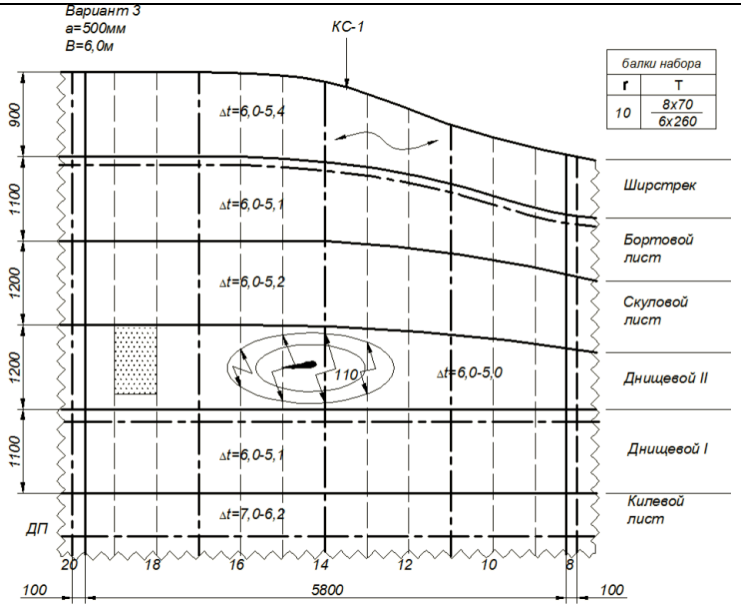
Вариант 3
а=500мм
В=6,0м
КС-1
балки набора
r
T
10
8x70
6x260
Δt=6,0-5,4
Δt=6,0-5,1
Δt=6,0-5,2
110
Δt=6,0-5,0
Δt=6,0-5,1
Δt=7,0-6,2
Ширстрек
Бортовой лист
Скуловой лист
Днищевой II
Днищевой I
Килевой лист
ДП
900
1100
1200
1200
1100
20
18
16
14
12
10
8
100
5800
100

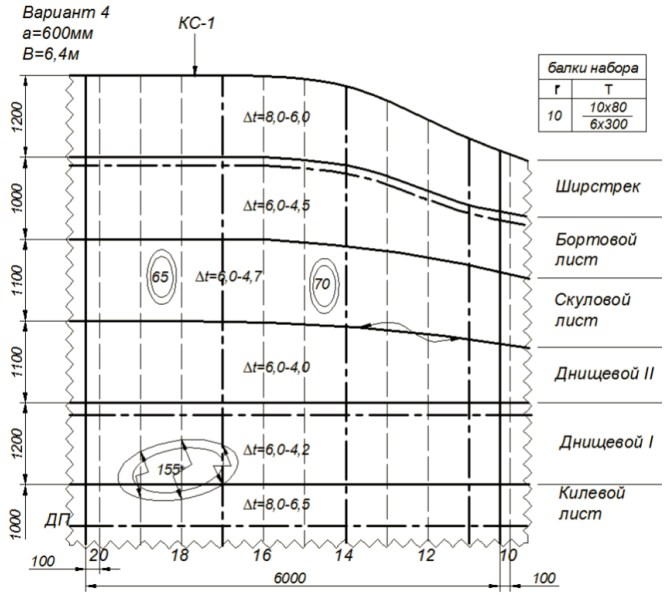
Вариант 4
а=600мм
В=6,4м
КС-1
балки набора
r
T
10
10x80
6x300
Δt=8,0-6,0
Δt=6,0-4,5
65
Δt=6,0-4,7
70
Δt=6,0-4,0
155
Δt=6,0-4,2
Δt=8,0-6,5
Ширстрек
Бортовой лист
Скуловой лист
Днищевой II
Днищевой I
Килевой лист
ДП
1200
1000
1100
1100
1200
1000
20
18
16
14
12
10
100
6000
100

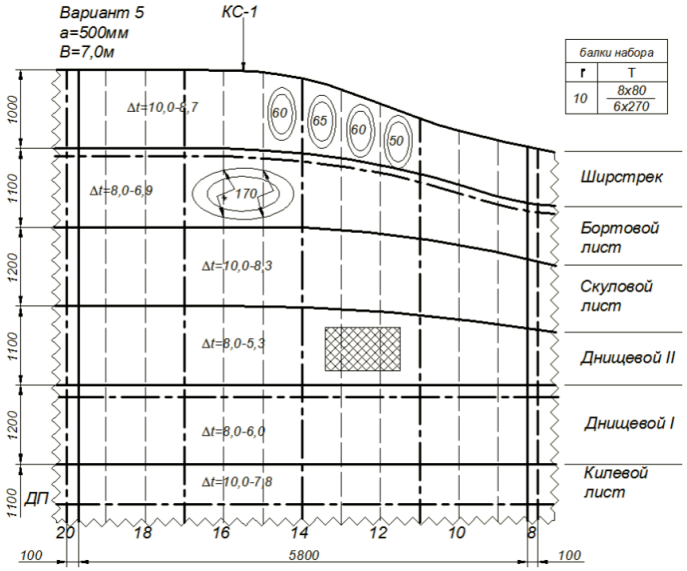
Вариант 5
а=500мм
В=7,0м
КС-1
балки набора
г
Т
10
8х80
6х270
Δt=10,0-8,7
60
65
60
50
Δt=8,0-6,9
170
Δt=10,0-8,3
Δt=8,0-5,3
Δt=8,0-6,0
Δt=10,0-7,8
Ширстрек
Бортовой лист
Скуловой лист
Днищевой II
Днищевой I
Килевой лист
ДП
1000
1100
1200
1100
1200
1100
20
18
16
14
12
10
8
100
5800
100

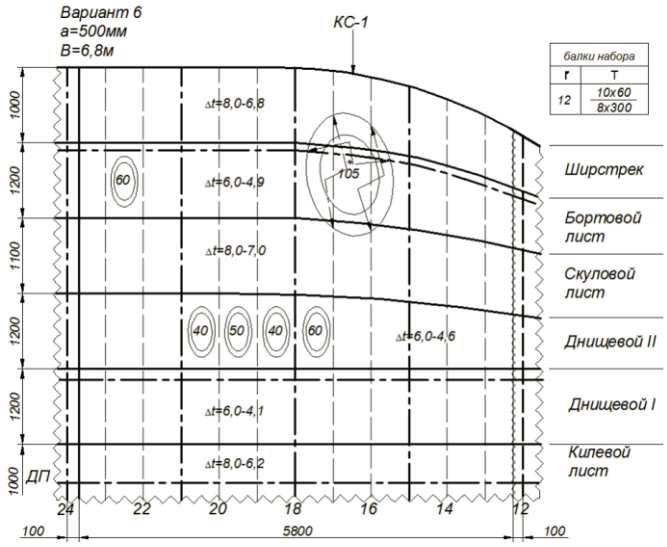
Вариант 6
а=500мм
В=6,8м
КС-1
балки набора
г
Т
12
10х60
8х300
Δt=8,0-6,8
60
Δt=6,0-4,9
105
Δt=8,0-7,0
40
50
40
60
Δt=6,0-4,6
Δt=6,0-4,1
Δt=8,0-6,2
Ширстрек
Бортовой лист
Скуловой лист
Днищевой II
Днищевой I
Килевой лист
ДП
1000
1200
1100
1200
1200
1000
24
22
20
18
16
14
12
100
5800
100

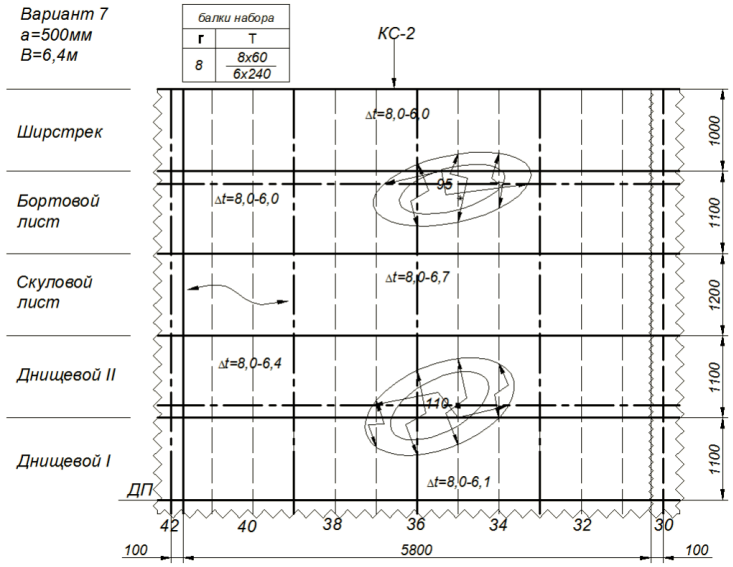
Вариант 7
а=500мм
В=6,4м
балки набора
г
Т
8
8х60
6х240
КС-2
Δt=8,0-6,0
95
Δt=8,0-6,0
Δt=8,0-6,7
Δt=8,0-6,4
110
Δt=8,0-6,1
Ширстрек
Бортовой лист
Скуловой лист
Днищевой II
Днищевой I
ДП
1000
1100
1200
1100
1100
42
40
38
36
34
32
30
100
5800
100

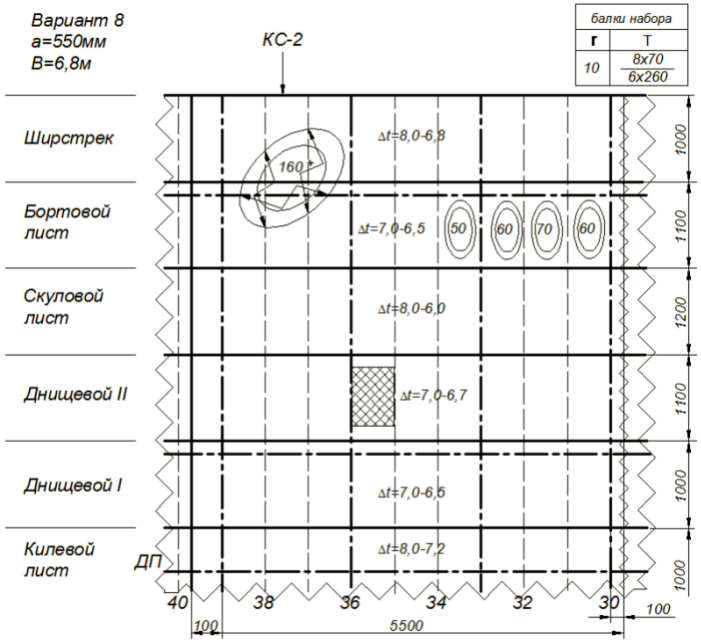
Вариант 8
а=550мм
В=6,8м
КС-2
балки набора
г
Т
10
8х70
6х260
Δt=8,0-6,8
160
Δt=7,0-6,5
50
60
70
60
Δt=8,0-6,0
Δt=7,0-6,7
Δt=7,0-6,5
Δt=8,0-7,2
Ширстрек
Бортовой лист
Скуловой лист
Днищевой II
Днищевой I
Килевой лист
ДП
1000
1100
1200
1100
1000
1000
40
38
36
34
32
30
100
5500
100

Вариант 9
a=600мм
B=6,0м

балки набора	
г	Т
10	10x80 / 8x300

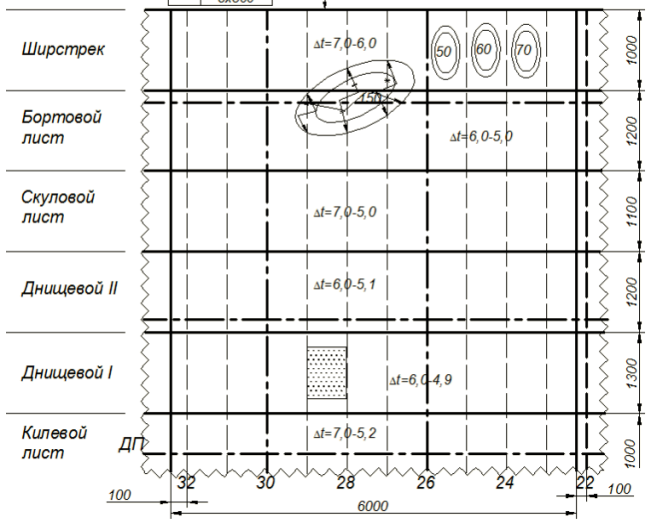

Вариант 10
a=600мм
B=6,8м

балки набора	
г	Т
12	10x70 / 8x280

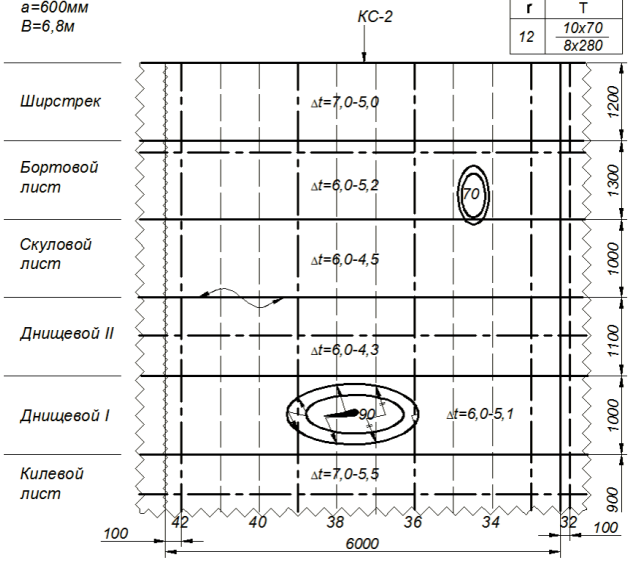

Вариант 11
a=500мм
B=6,6м

балки набора	
г	Т
8	8x50 / 5x240

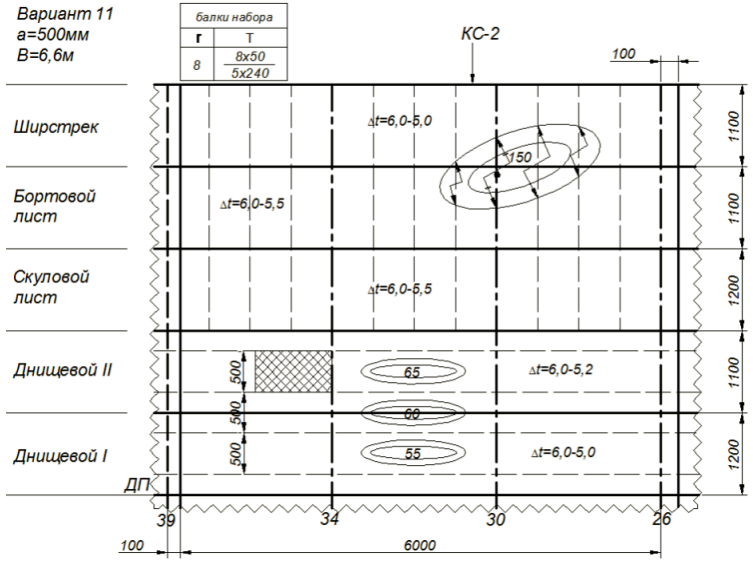

Вариант 12
a=600мм
B=8,0м

балки набора	
г	Т
8	10x80 / 7x250

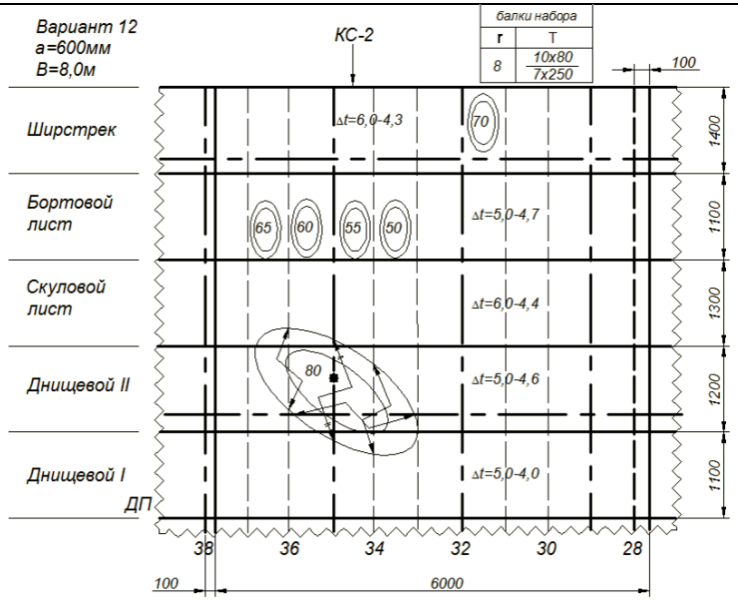

Вариант 13
а=500 мм
В=6,4 м

балки набора	
г	Т
10	8x60 / 6x270

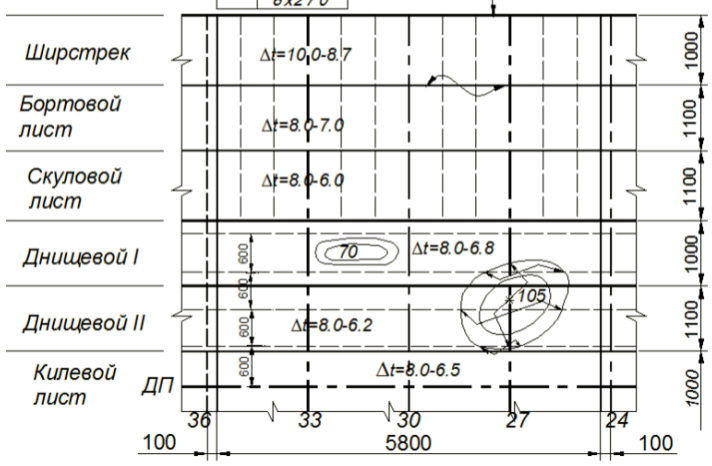

Вариант 14
а=600 мм
В=7,0 м

балки набора	
г	Т
10	8x50 / 6x280

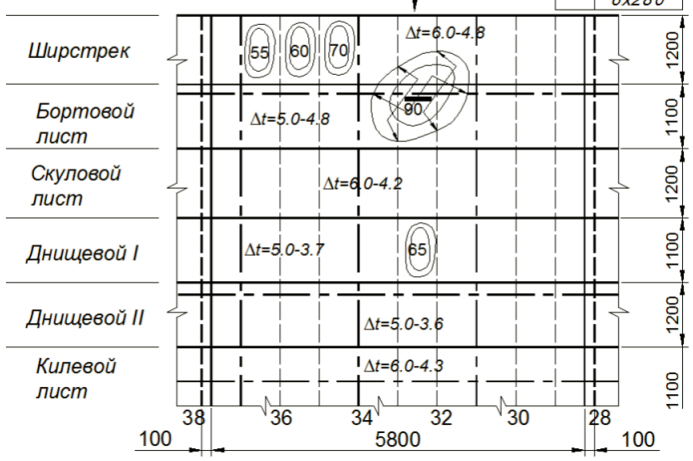

Вариант 15
а=500 мм
В=7,0 м

балки набора	
г	Т
10	10x50 / 8x280

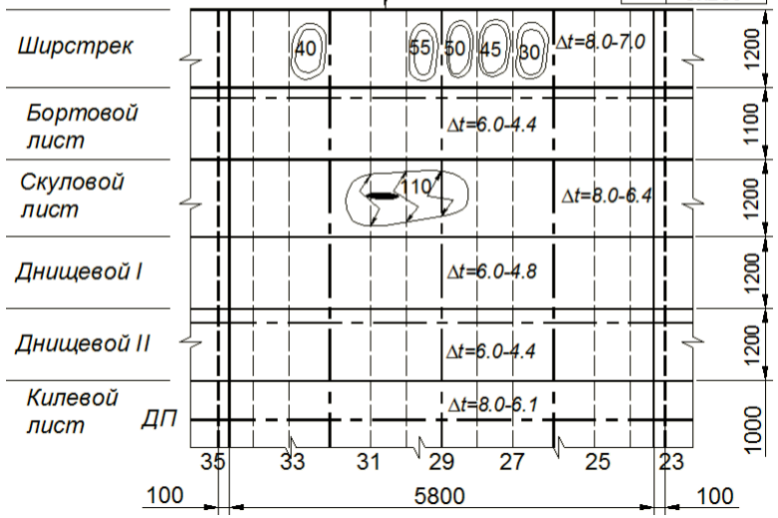

Вариант 16
а=600 мм
В=7,0 м

балки набора	
г	Т
12	10x60 / 7x300

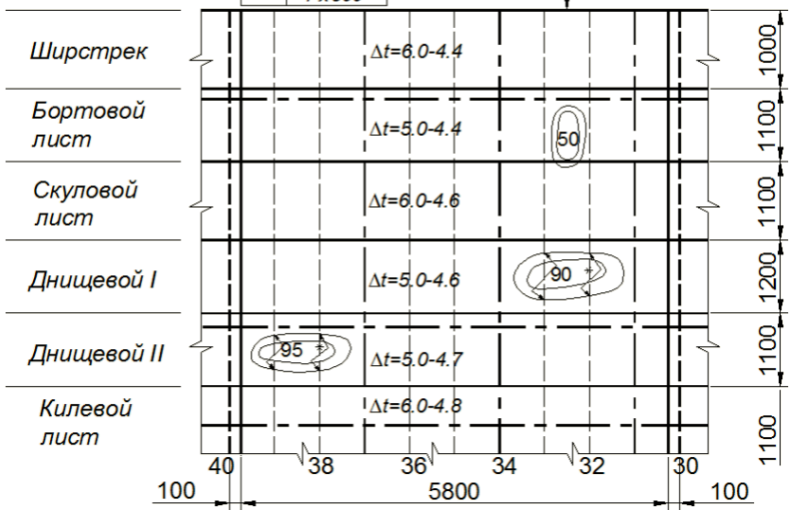

Вариант 17
а=1000 мм
В=8 м

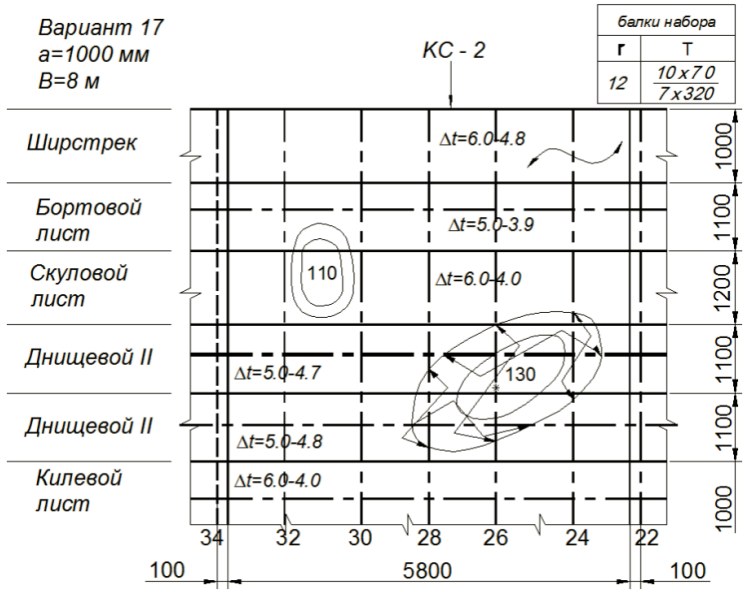

Вариант 18
а=600 мм
В=7,2 м

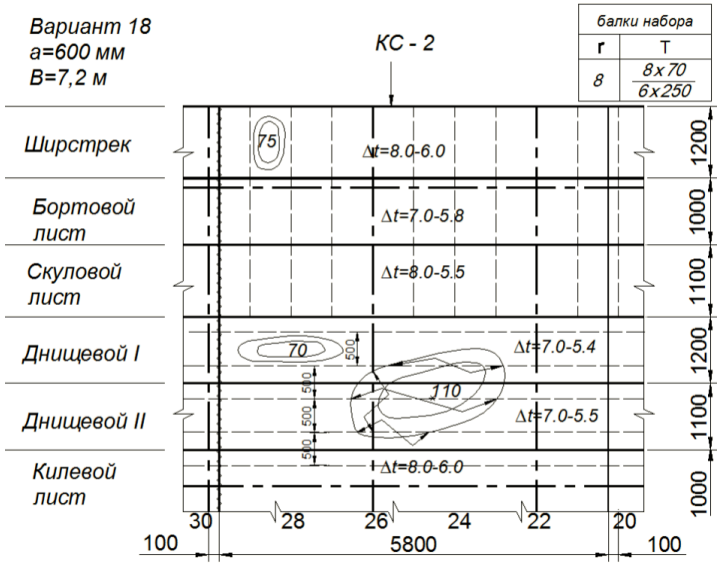

Вариант 19

а=600мм
В=7,2м

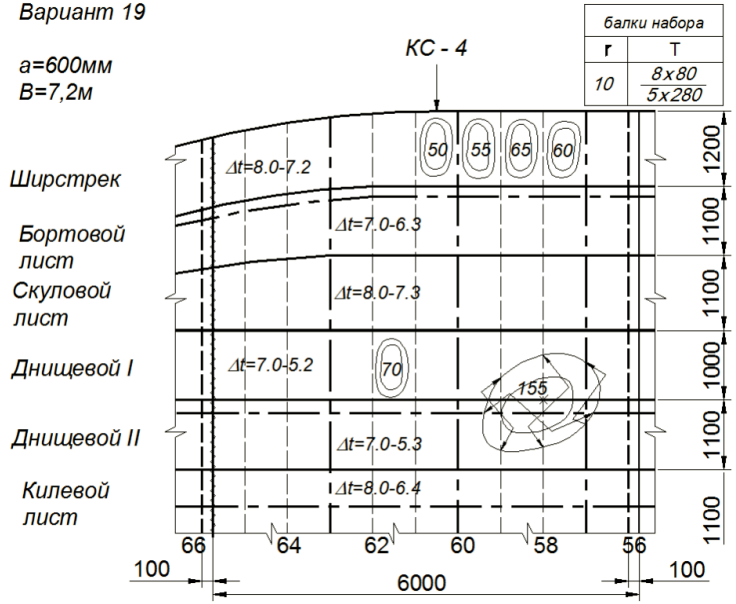

Вариант 20
а=600 мм
В=7,0м

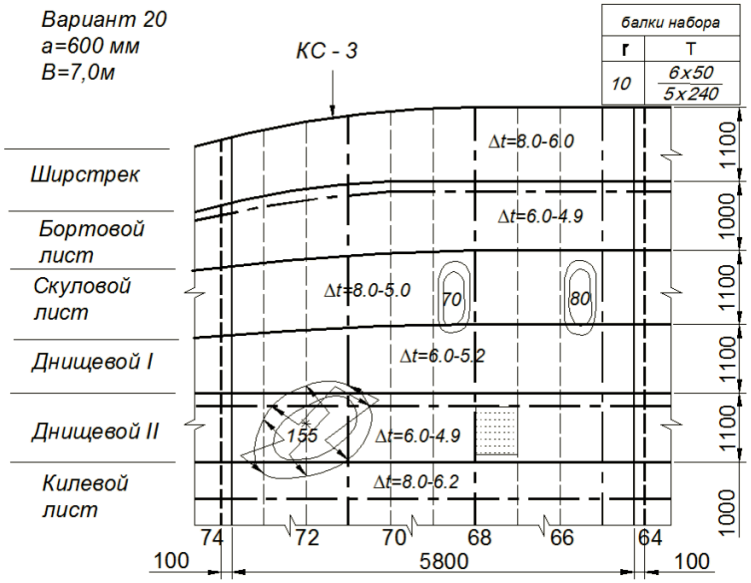

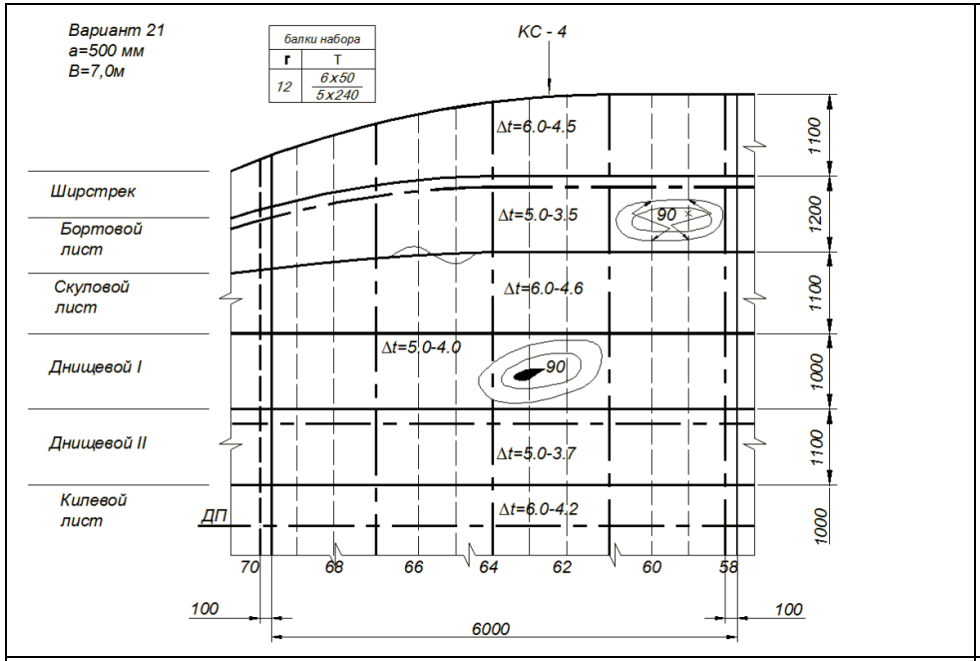
Вариант 21
а=500 мм
В=7,0м
балки набора
г
Т
12
6x50
5x240
КС - 4
Ширстрек
Бортовой лист
Скуловой лист
Днищевой I
Днищевой II
Килевой лист
ДП
Δt=6.0-4.5
Δt=5.0-3.5
90
Δt=6.0-4.6
Δt=5.0-4.0
90
Δt=5.0-3.7
Δt=6.0-4.2
1100
1200
1100
1000
1100
1000
70
68
66
64
62
60
58
100
6000
100

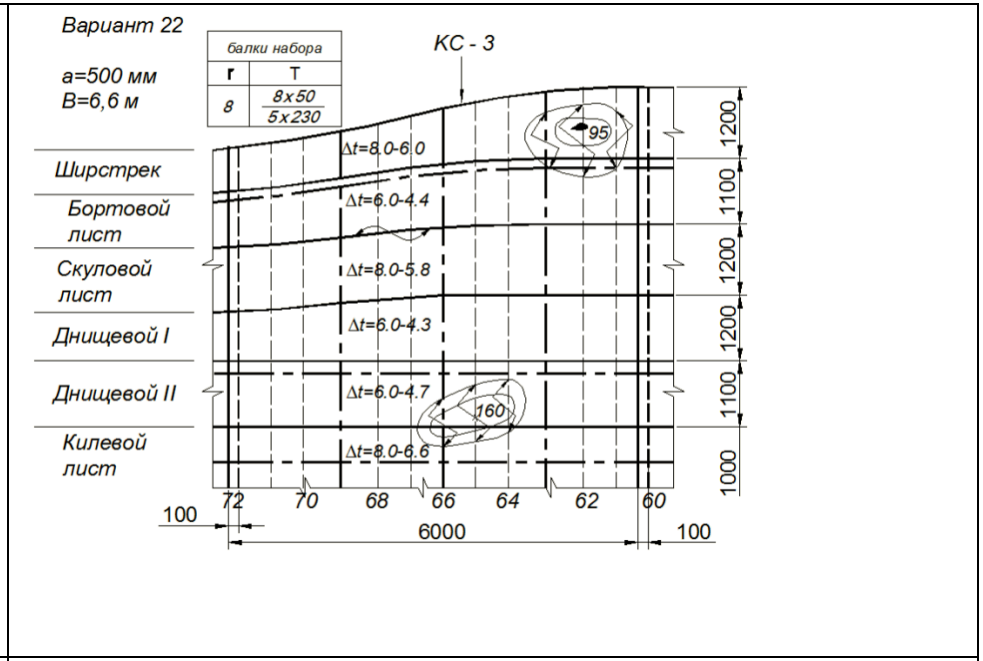
Вариант 22
а=500 мм
В=6,6 м
балки набора
г
Т
8
8x50
5x230
КС - 3
Ширстрек
Бортовой лист
Скуловой лист
Днищевой I
Днищевой II
Килевой лист
Δt=8.0-6.0
95
Δt=6.0-4.4
Δt=8.0-5.8
Δt=6.0-4.3
Δt=6.0-4.7
160
Δt=8.0-6.6
1200
1100
1200
1200
1100
1000
72
70
68
66
64
62
60
100
6000
100

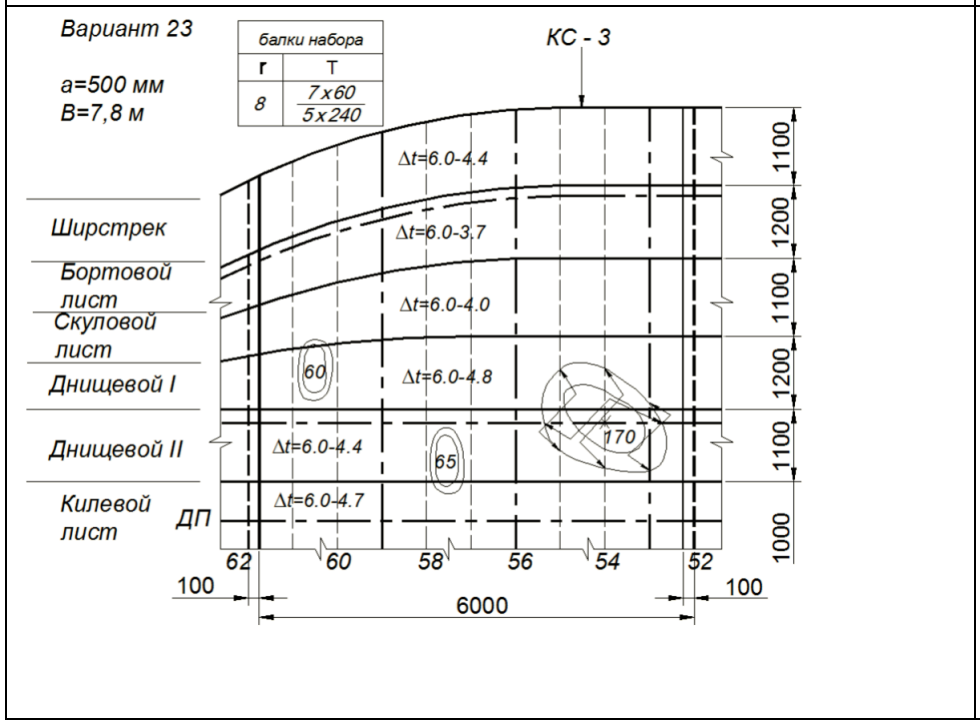
Вариант 23
а=500 мм
В=7,8 м
балки набора
г
Т
8
7x60
5x240
КС - 3
Ширстрек
Бортовой лист
Скуловой лист
Днищевой I
Днищевой II
Килевой лист
ДП
Δt=6.0-4.4
Δt=6.0-3.7
Δt=6.0-4.0
60
Δt=6.0-4.8
170
Δt=6.0-4.4
65
Δt=6.0-4.7
1100
1200
1100
1200
1100
1000
62
60
58
56
54
52
100
6000
100

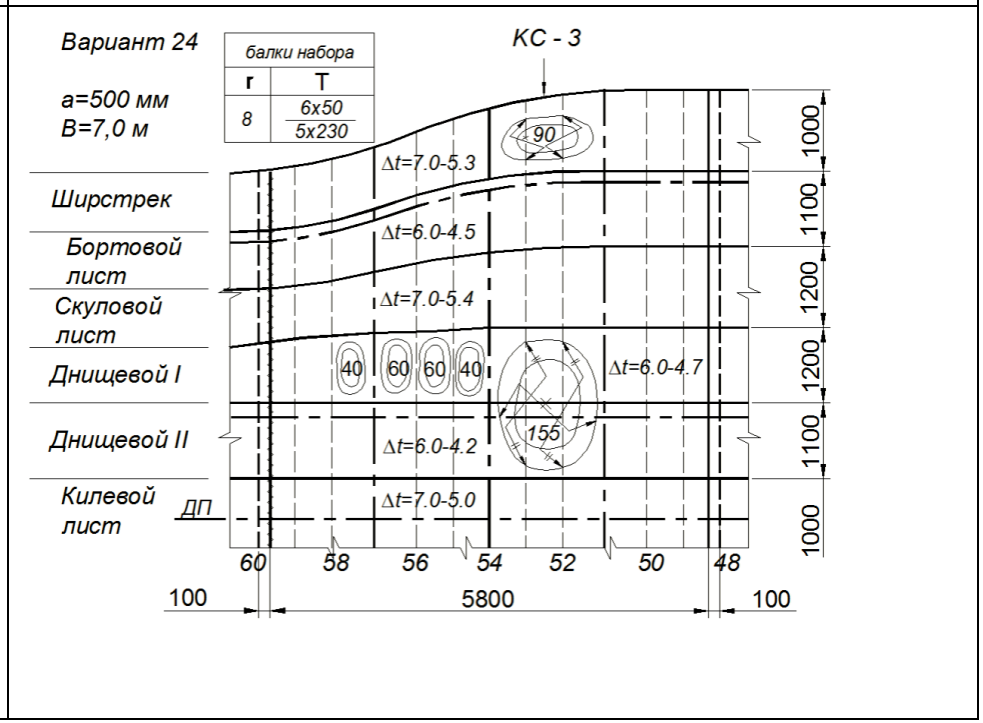
Вариант 24
а=500 мм
В=7,0 м
балки набора
г
Т
8
6x50
5x230
КС - 3
Ширстрек
Бортовой лист
Скуловой лист
Днищевой I
Днищевой II
Килевой лист
ДП
90
Δt=7.0-5.3
Δt=6.0-4.5
Δt=7.0-5.4
40
60
60
40
Δt=6.0-4.7
155
Δt=6.0-4.2
Δt=7.0-5.0
1000
1100
1200
1200
1100
1000
60
58
56
54
52
50
48
100
5800
100

Вариант 25

а=600мм

В=6.0м

балки набора	
r	T
10	8x60 / 6x240

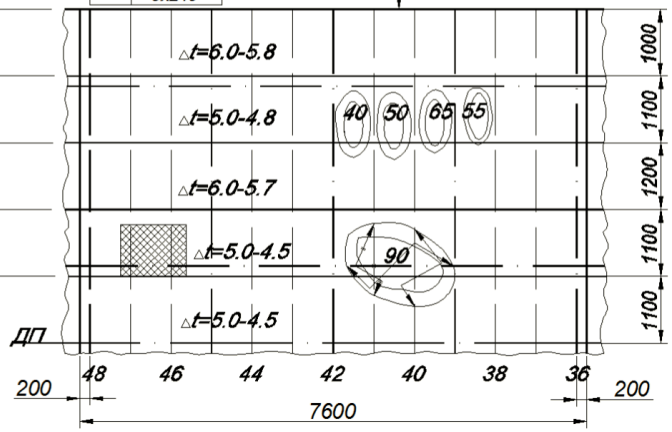

Вариант 26

а=1000мм

В=12.0м

балки набора	
r	T
10	8x60 / 6x250

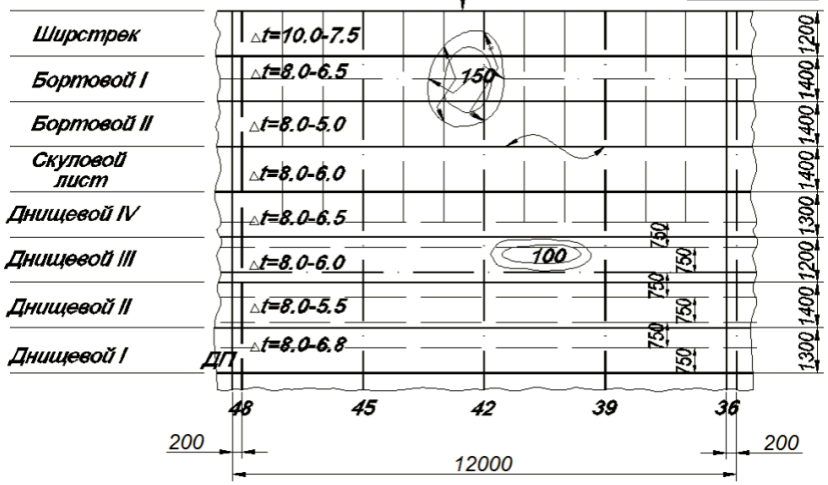

Вариант 27

а=1000мм

В=11.0м

балки набора	
r	T
12	10x60 / 8x280

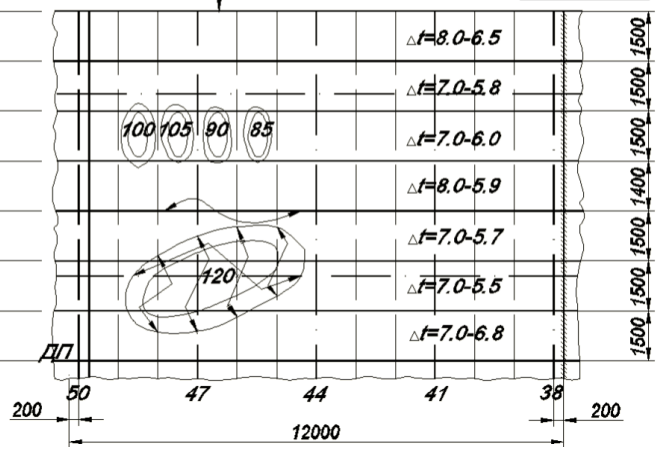

Вариант 28

а=1000мм

В=12.0м

балки набора	
r	T
12	8x60 / 6x260

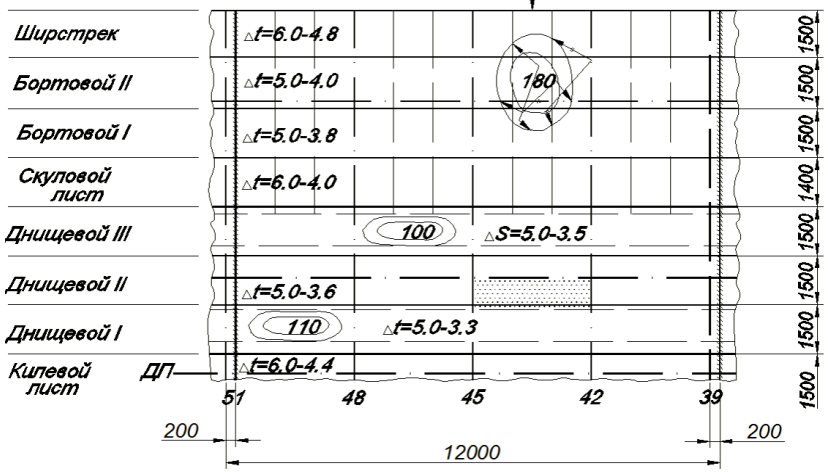

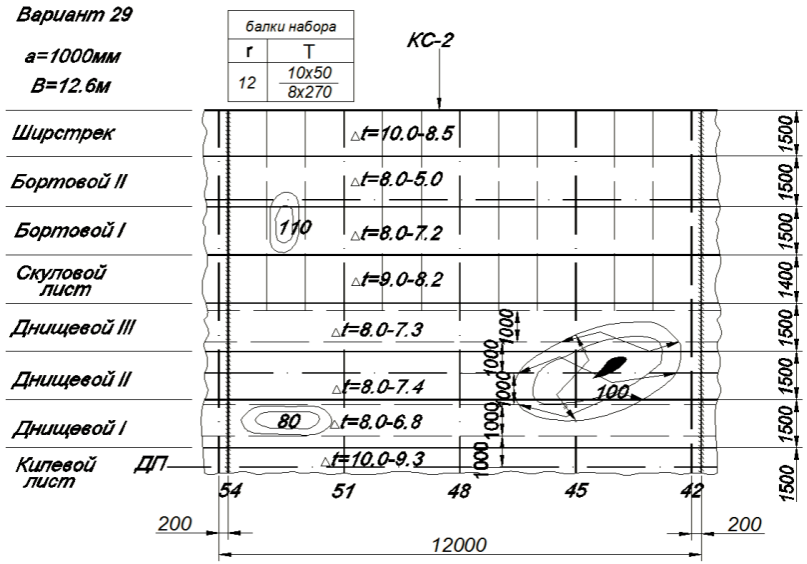
Вариант 29
а=1000мм
В=12.6м
балки набора
r
T
12
10x50
8x270
КС-2
Ширстрек
Бортовой II
Бортовой I
Скуловой лист
Днищевой III
Днищевой II
Днищевой I
Килевой лист
ДП
t=10.0-8.5
t=8.0-5.0
t=8.0-7.2
t=9.0-8.2
t=8.0-7.3
t=8.0-7.4
t=8.0-6.8
t=10.0-9.3
110
80
100
1000
1500
1400
54
51
48
45
42
200
12000

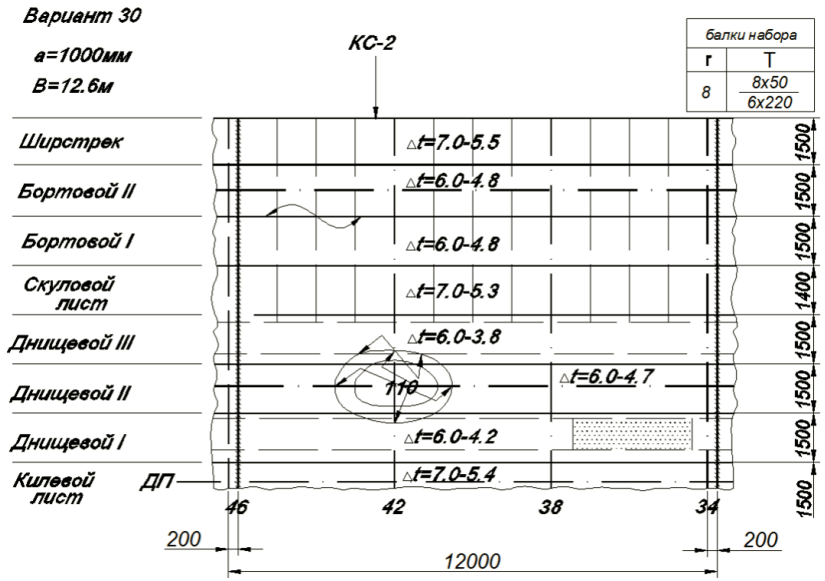
Вариант 30
а=1000мм
В=12.6м
балки набора
r
T
8
8x50
6x220
КС-2
Ширстрек
Бортовой II
Бортовой I
Скуловой лист
Днищевой III
Днищевой II
Днищевой I
Килевой лист
ДП
t=7.0-5.5
t=6.0-4.8
t=6.0-4.8
t=7.0-5.3
t=6.0-3.8
t=6.0-4.7
t=6.0-4.2
t=7.0-5.4
110
1500
1400
46
42
38
34
200
12000

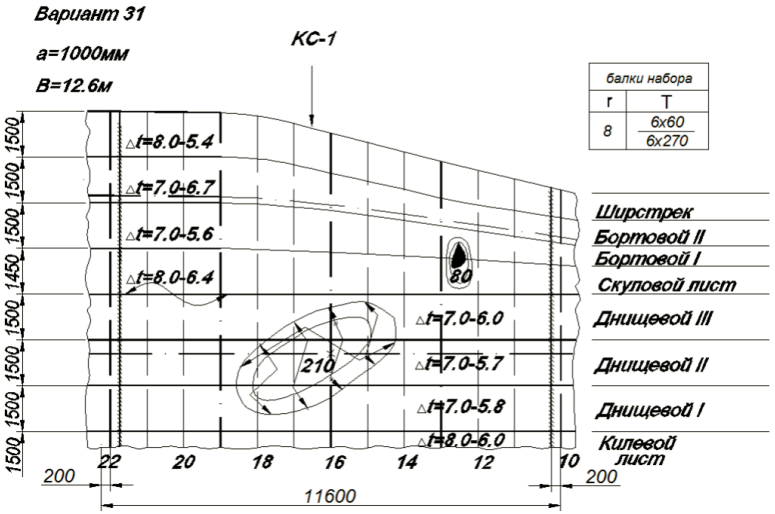
Вариант 31
а=1000мм
В=12.6м
КС-1
балки набора
r
T
8
6x60
6x270
t=8.0-5.4
t=7.0-6.7
t=7.0-5.6
t=8.0-6.4
t=7.0-6.0
t=7.0-5.7
t=7.0-5.8
t=8.0-6.0
80
210
Ширстрек
Бортовой II
Бортовой I
Скуловой лист
Днищевой III
Днищевой II
Днищевой I
Килевой лист
1500
1450
22
20
18
16
14
12
10
200
11600

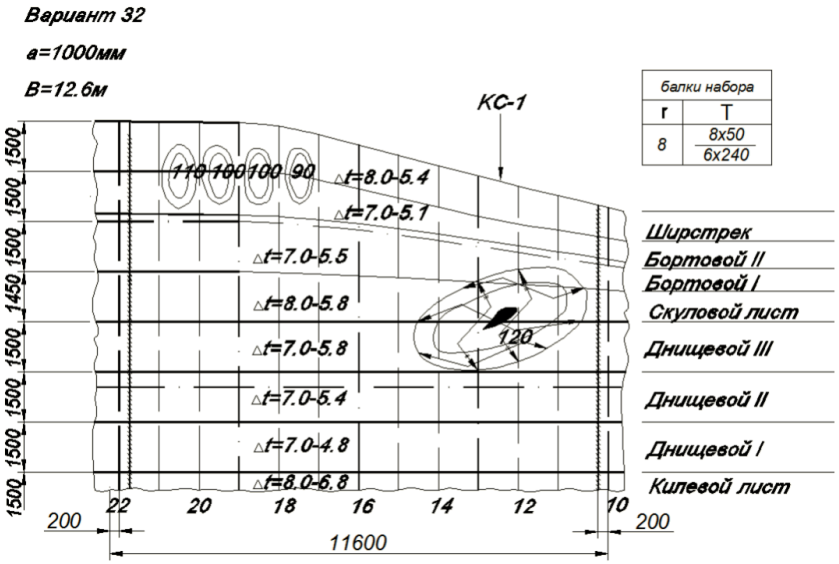
Вариант 32
а=1000мм
В=12.6м
КС-1
балки набора
r
T
8
8x50
6x240
110 100 100 90
t=8.0-5.4
t=7.0-5.1
t=7.0-5.5
t=8.0-5.8
t=7.0-5.8
t=7.0-5.4
t=7.0-4.8
t=8.0-6.8
120
Ширстрек
Бортовой II
Бортовой I
Скуловой лист
Днищевой III
Днищевой II
Днищевой I
Килевой лист
1500
1450
22
20
18
16
14
12
10
200
11600

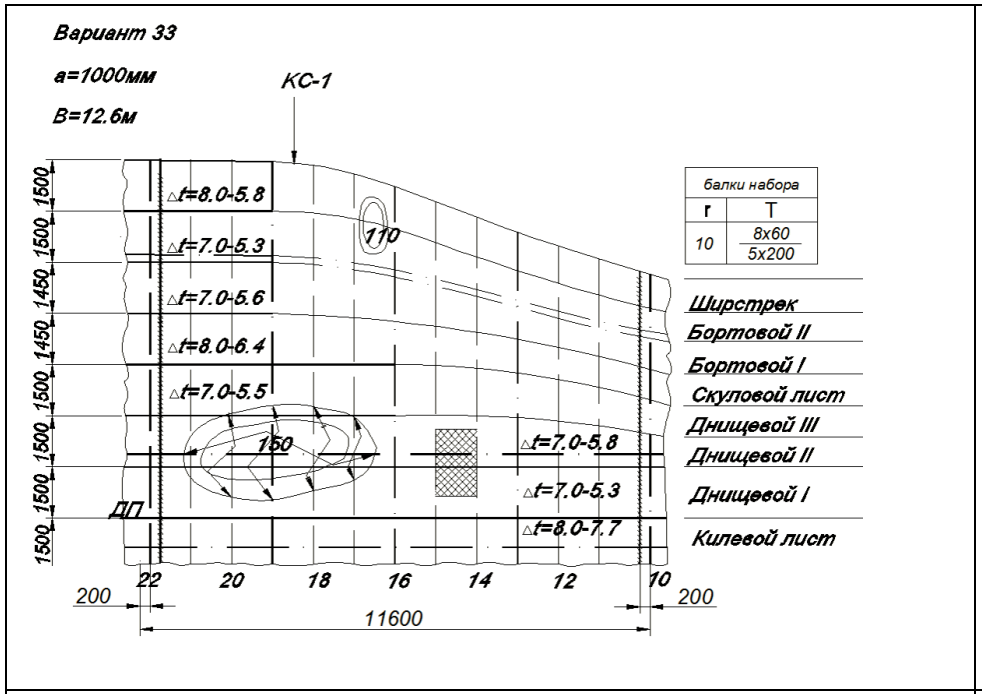
Вариант 33
a=1000мм
B=12.6м
КС-1
балки набора
r | T
10 | 8x60 / 5x200
Ширстрек
Бортовой II
Бортовой I
Скуловой лист
Днищевой III
Днищевой II
Днищевой I
Килевой лист
ДП
△t=8.0-5.8
△t=7.0-5.3
△t=7.0-5.6
△t=8.0-6.4
△t=7.0-5.5
△t=7.0-5.8
△t=7.0-5.3
△t=8.0-7.7
110
150
1500
1450
22
20
18
16
14
12
10
200
11600

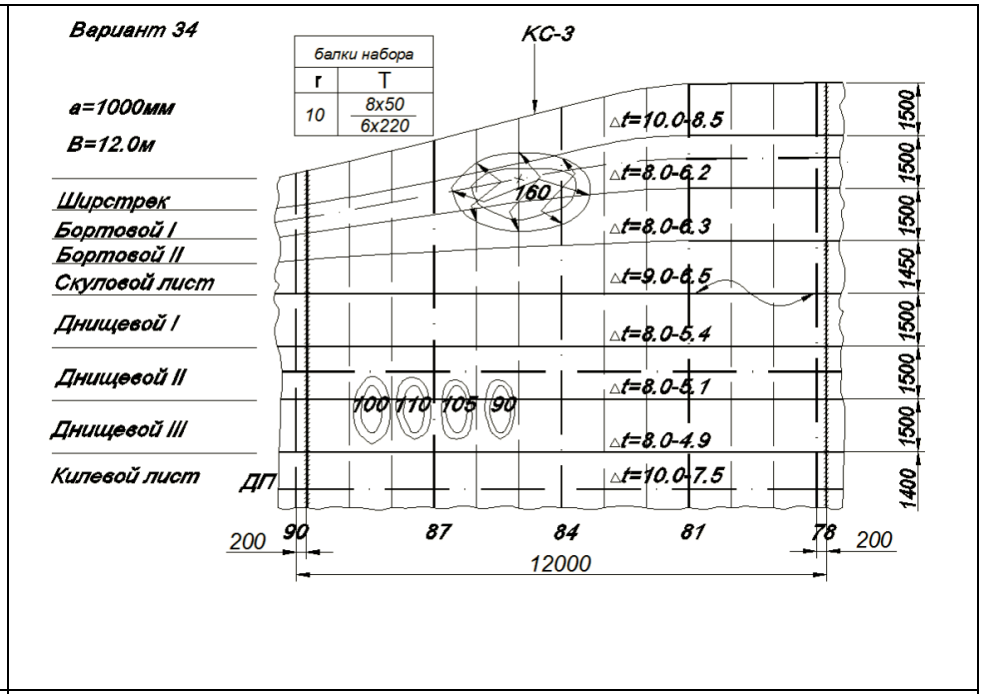
Вариант 34
a=1000мм
B=12.0м
балки набора
r | T
10 | 8x50 / 6x220
КС-3
Ширстрек
Бортовой I
Бортовой II
Скуловой лист
Днищевой I
Днищевой II
Днищевой III
Килевой лист
ДП
△t=10.0-8.5
△t=8.0-6.2
△t=8.0-6.3
△t=9.0-6.5
△t=8.0-5.4
△t=8.0-5.1
△t=8.0-4.9
△t=10.0-7.5
160
100
110
105
90
1500
1450
1400
200
90
87
84
81
78
12000

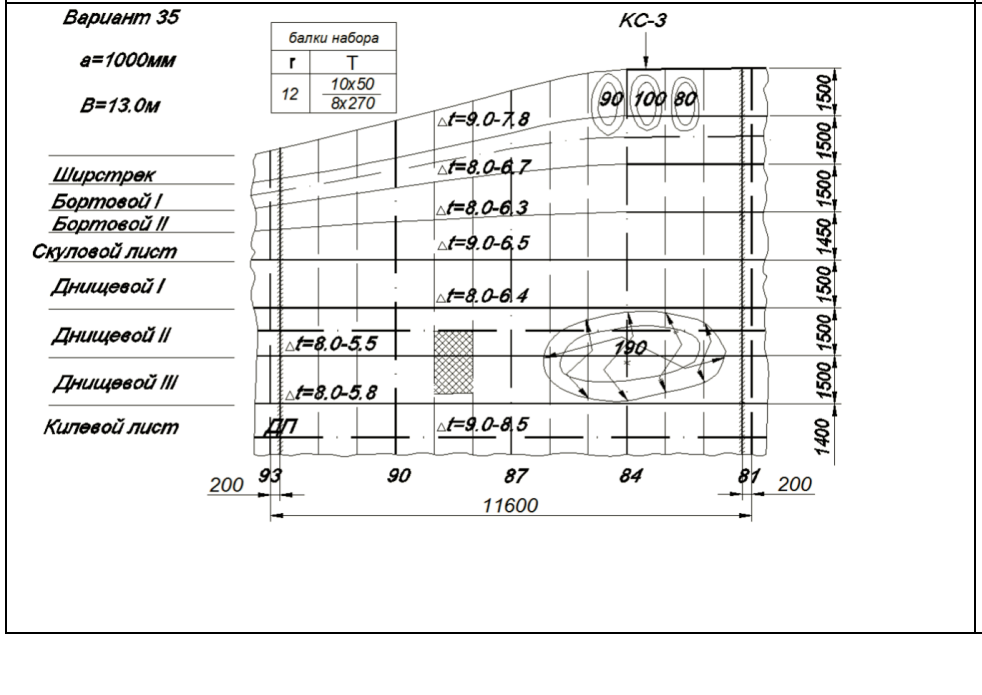
Вариант 35
a=1000мм
B=13.0м
балки набора
r | T
12 | 10x50 / 8x270
КС-3
Ширстрек
Бортовой I
Бортовой II
Скуловой лист
Днищевой I
Днищевой II
Днищевой III
Килевой лист
ДП
△t=9.0-7.8
△t=8.0-6.7
△t=8.0-6.3
△t=9.0-6.5
△t=8.0-6.4
△t=8.0-5.5
△t=8.0-5.8
△t=9.0-8.5
90
100
80
190
1500
1450
1400
200
93
90
87
84
81
11600

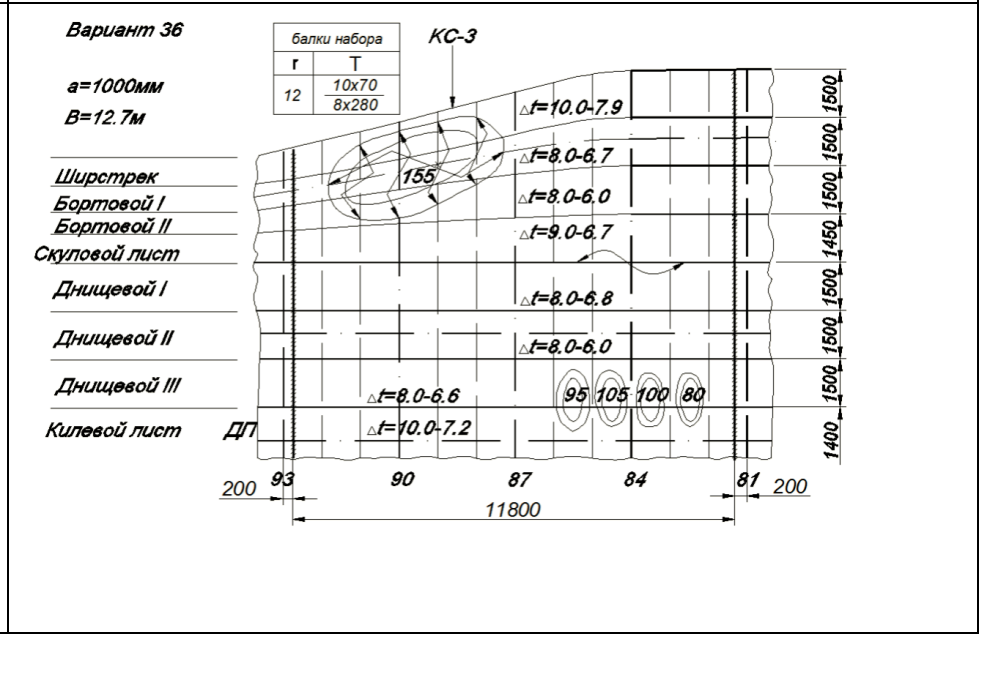
Вариант 36
a=1000мм
B=12.7м
балки набора
r | T
12 | 10x70 / 8x280
КС-3
Ширстрек
Бортовой I
Бортовой II
Скуловой лист
Днищевой I
Днищевой II
Днищевой III
Килевой лист
ДП
△t=10.0-7.9
△t=8.0-6.7
△t=8.0-6.0
△t=9.0-6.7
△t=8.0-6.8
△t=8.0-6.0
△t=8.0-6.6
△t=10.0-7.2
155
95
105
100
80
1500
1450
1400
200
93
90
87
84
81
11800

Расчётно-графическая работа №6

Тема: «Определение объемов и стоимости ремонтов»

План-содержание работы

1. Цель и задачи.
2. Исходные данные.
3. Методика выполнения работы.
4. Выполнение расчётов по индивидуальным вариантам.
5. Список использованных литературных источников.

Данные расчетно-графической работы №6 " Определение объемов и стоимости ремонтов " принимаются на основании результатов расчетно-графической работы №5 " Определение технического состояния корпуса судна".

ТЕМЫ докладов

1. Резервы повышению эффективности использования объектов транспортной инфраструктуры.
2. Теоретический чертеж корпуса судна.
3. Условия равновесия плавающего судна.
4. Грузовой размер и грузовая шкала, их практическое применение.
5. Организация эксплуатации транспортных систем
6. Остойчивость. Общие положения.
7. Принципы контроля состояния и эксплуатации подвижного состава
8. Изменение начальной остойчивости и посадка судна при приеме (снятии) груза.
9. Конструкция и терминология элементов корпуса судна.
10. Поперечная, продольная и смешанная система набора корпуса судна.
11. Общая продольная прочность корпуса судна.
12. Общесудовые системы. Назначение.
13. Общесудовые устройства. Назначение, принципы работы.
14. Виды судовых помещений.
15. Вместимость. Общие понятия.
16. Понятие о ходкости.
17. Особенности архитектурно-конструктивного типа сухогрузных судов.
18. Особенности архитектурно-конструктивного типа наливных судов.
19. Освидетельствование судна органами Российского Речного Регистра и порядок его прохождения.
20. Экспертиза технической документации, надзор и контроль состояния и эксплуатации подвижного состава

ЭКЗАМЕНАЦИОННЫЕ ВОПРОСЫ И БИЛЕТЫ

1. Классификация судов. Общее устройство судна.

2. Навигационные качества судов. Эксплуатационно-экономические показатели судов. Резервы повышению эффективности использования объектов транспортной инфраструктуры.

3. Формулирование технических и технологических проблем в области эксплуатации транспортных систем.

4. Классификационные и контролирующие органы и их функции. Принципы организации безопасной эксплуатации транспортных систем.

5. Формула класса судна. Основы обеспечения безопасности движения транспортных процессов и средств в различных условиях.

6. Теоретический чертеж корпуса судна.

7. Размерения корпуса судна.

8. Коэффициенты полноты.

9. Плавучесть. Условия равновесия плавающего судна.

10. Грузовой размер и грузовая шкала, их практическое применение.

11. Грузовая марка. Запас плавучести, надводный борт. Организация эксплуатации транспортных систем

12. Остойчивость. Общие положения.

13. Метод начальной остойчивости.

14. Изменение начальной остойчивости и посадка судна при перемещении груза. Принципы контроля состояния и эксплуатации подвижного состава

15. Изменение начальной остойчивости и посадка судна при приеме (снятии) груза.

16. Остойчивость при больших углах крена.

17. Конструкция и терминология элементов корпуса судна.

18. Поперечная, продольная и смешанная система набора корпуса судна.

19. Общая продольная прочность корпуса судна.

20. Общесудовые системы.

21. Оборудование судов. Общесудовые устройства. Принципы их эксплуатации, обслуживания и ремонта, повышения эффективности использования.

22. Классификация судовых помещений.

23. Общее устройство судна и его основные элементы. Вместимость. Общие понятия.

24. Понятие о ходкости.

25. Уравнение масс. Расчет водоизмещения и главных размерений.судна. Расчет транспортной мощности.

26. Расчет нагрузки масс.

27. Особенности архитектурно-конструктивного типа сухогрузных судов.

28. Особенности архитектурно-конструктивного типа наливных

Судов

.29. Освидетельствование судна органами Российского Речного Регистра и порядок его прохождения. Экспертиза технической документации,

надзор и контроль состояния и эксплуатации подвижного состава.

30. Задачи и содержание технической эксплуатации.

31. Техническая эксплуатация как производственная система.

32. Суда как объекты технической эксплуатации.

33. Потребность судна в техническом обслуживании и ремонте.

34. Эффективность системы технической эксплуатации.

35. Общие положения по организации безопасности на флоте.

36. Показатели технической эксплуатации.

37. Процессы технического использования.

38. Физический и моральный износ судов.

39. Процессы технического обслуживания и ремонта.

40. Взаимосвязь процессов технической эксплуатации с изменением технического состояния объекта.

41. Контроль технического состояния судовой техники.

42. Сущность и значение системы технического обслуживания и ремонта судов. Основные мероприятия (звенья) системы.

43. Техническое обслуживание и осмотры судов, их организация. Производственная база. Запасные части (расходный фонд).

44. Плановые и неплановые виды ремонта судов.

45. Модернизация и реконструкция судов, их назначение, примеры работ.

46. Методы ремонта корпусов судов. Их характеристика и область применения.

47. Методы ремонта механического оборудования судов.

48. Этапы ремонта судов; их назначение и характеристика. Сменные части (обменный фонд).

49. Оперативное руководство судоремонтом; графики ремонта; задачи диспетчерской службы.

50. Производственная база ремонта судов.

51. Подготовка флота к зимнему ремонту и хранению. Отстой флота.

52. Виды проводимых освидетельствований. Функции Регистра и его Филиалов при ремонте.

53. Этапы дефектации судов. Документация, оформляемая при дефектации.

54. Сметы и ремонтные ведомости. Их назначение виды, содержание и калькуляция.

55. Функции федерального агентства морского и речного транспорта по управлению технической эксплуатацией флота.

56. Функции судоходной компании по управлению технической эксплуатацией судов.

57. Управление техническим обслуживанием и ремонтом судов.

58. Информационные системы технической эксплуатации в

судоходных компаниях.

ФЕДЕРАЛЬНОЕ АГЕНТСТВО
МОРСКОГО И РЕЧНОГО
ТРАНСПОРТА
Федеральное государственное
бюджетное образовательное учреждение
высшего образования

**ВОЛЖСКИЙ
ГОСУДАРСТВЕННЫЙ
УНИВЕРСИТЕТ
ВОДНОГО ТРАНСПОРТА**
(ФГБОУ ВО «ВГУВТ»)

Адрес: 603951, г.Н. Новгород,
ул. Нестерова, 5

Кафедра Проектирования и технологии постройки судов

3 семестр 2 курса 20 /20 учебного года

ЭКЗАМЕНАЦИОННЫЙ БИЛЕТ № 1

по дисциплине Устройство, оборудование и техническая эксплуатация судов (напр. 23.03.01)

1. Информационные системы технической эксплуатации в судоходных компаниях
2. Классификация судов. Общее устройство судна.

Зав. каф.,
д.т.н, проф. Роннов Е.П.

ФЕДЕРАЛЬНОЕ АГЕНТСТВО
МОРСКОГО И РЕЧНОГО
ТРАНСПОРТА
Федеральное государственное
бюджетное образовательное учреждение
высшего образования

**ВОЛЖСКИЙ
ГОСУДАРСТВЕННЫЙ
УНИВЕРСИТЕТ
ВОДНОГО ТРАНСПОРТА**
(ФГБОУ ВО «ВГУВТ»)

Адрес: 603951, г.Н. Новгород,
ул. Нестерова, 5

Кафедра Проектирования и технологии постройки судов

3 семестр 2 курса 20 /20 учебного года

ЭКЗАМЕНАЦИОННЫЙ БИЛЕТ № 2

по дисциплине Устройство, оборудование и техническая эксплуатация судов (напр.. 23.03.01)

1. Управление техническим обслуживанием и ремонтом судов
2. Навигационные качества судов. Эксплуатационно-экономические показатели судов. Резервы повышению эффективности использования объектов транспортной инфраструктуры

Зав. каф.,
д.т.н, проф. Роннов Е.П.

ФЕДЕРАЛЬНОЕ АГЕНТСТВО
МОРСКОГО И РЕЧНОГО
ТРАНСПОРТА
Федеральное государственное
бюджетное образовательное учреждение
высшего образования

**ВОЛЖСКИЙ
ГОСУДАРСТВЕННЫЙ
УНИВЕРСИТЕТ
ВОДНОГО ТРАНСПОРТА**
(ФГБОУ ВО «ВГУВТ»)

Адрес: 603951, г.Н. Новгород,
ул. Нестерова, 5

Кафедра Проектирования и технологии постройки судов
3 семестр 2 курса 20 /20 учебного года

ЭКЗАМЕНАЦИОННЫЙ БИЛЕТ № 3

по дисциплине Устройство, оборудование и техническая эксплуатация судов (напр.. 23.03.01)

1. Функции судоходной компании по управлению технической эксплуатацией судов
2. Формулирование технических и технологических проблем в области эксплуатации транспортных систем

Зав. каф.,
д.т.н, проф. Роннов Е.П.

ФЕДЕРАЛЬНОЕ АГЕНТСТВО
МОРСКОГО И РЕЧНОГО
ТРАНСПОРТА
Федеральное государственное
бюджетное образовательное учреждение
высшего образования

**ВОЛЖСКИЙ
ГОСУДАРСТВЕННЫЙ
УНИВЕРСИТЕТ
ВОДНОГО ТРАНСПОРТА**
(ФГБОУ ВО «ВГУВТ»)

Адрес: 603951, г.Н. Новгород,
ул. Нестерова, 5

Кафедра Проектирования и технологии постройки судов
3 семестр 2 курса 20 /20 учебного года

ЭКЗАМЕНАЦИОННЫЙ БИЛЕТ № 4

по дисциплине Устройство, оборудование и техническая эксплуатация судов (напр.. 23.03.01)

1. Функции федерального агентства морского и речного транспорта по управлению технической эксплуатацией флота.
2. Классификационные и контролирующие органы и их функции.

Зав. каф.,
д.т.н, проф. Роннов Е.П.

ФЕДЕРАЛЬНОЕ АГЕНТСТВО
МОРСКОГО И РЕЧНОГО
ТРАНСПОРТА
Федеральное государственное
бюджетное образовательное учреждение
высшего образования

**ВОЛЖСКИЙ
ГОСУДАРСТВЕННЫЙ
УНИВЕРСИТЕТ
ВОДНОГО ТРАНСПОРТА**
(ФГБОУ ВО «ВГУВТ»)

Адрес: 603951, г.Н. Новгород,
ул. Нестерова, 5

Кафедра Проектирования и технологии постройки судов
3 семестр 2 курса 20 /20 учебного года

ЭКЗАМЕНАЦИОННЫЙ БИЛЕТ № 5

по дисциплине Устройство, оборудование и техническая эксплуатация судов (напр.. 23.03.01)

1. Сметы и ремонтные ведомости. Их назначение виды, содержание и калькуляция.
2. Формула класса судна. Основы обеспечения безопасности движения транспортных процессов и средств в различных условиях.

Зав. каф.,
д.т.н, проф. Роннов Е.П.

ФЕДЕРАЛЬНОЕ АГЕНТСТВО
МОРСКОГО И РЕЧНОГО
ТРАНСПОРТА
Федеральное государственное
бюджетное образовательное учреждение
высшего образования

**ВОЛЖСКИЙ
ГОСУДАРСТВЕННЫЙ
УНИВЕРСИТЕТ
ВОДНОГО ТРАНСПОРТА**
(ФГБОУ ВО «ВГУВТ»)

Адрес: 603951, г.Н. Новгород,
ул. Нестерова, 5

Кафедра Проектирования и технологии постройки судов
3 семестр 2 курса 20 /20 учебного года

ЭКЗАМЕНАЦИОННЫЙ БИЛЕТ № 6

по дисциплине Устройство, оборудование и техническая эксплуатация судов (напр.. 23.03.01)

1. Этапы дефектации судов. Документация, оформляемая при дефектации
2. Теоретический чертеж корпуса судна.

Зав. каф.,
д.т.н, проф. Роннов Е.П.

ФЕДЕРАЛЬНОЕ АГЕНТСТВО
МОРСКОГО И РЕЧНОГО
ТРАНСПОРТА
Федеральное государственное
бюджетное образовательное учреждение
высшего образования

**ВОЛЖСКИЙ
ГОСУДАРСТВЕННЫЙ
УНИВЕРСИТЕТ
ВОДНОГО ТРАНСПОРТА**
(ФГБОУ ВО «ВГУВТ»)

Адрес: 603951, г.Н. Новгород,
ул. Нестерова, 5

Кафедра Проектирования и технологии постройки судов
3 семестр 2 курса 20 /20 учебного года

ЭКЗАМЕНАЦИОННЫЙ БИЛЕТ № 7

по дисциплине Устройство, оборудование и техническая эксплуатация судов (напр.. 23.03.01)

1. Виды проводимых освидетельствований. Функции Регистра и его Филиалов при ремонте
2. Размерения корпуса судна.

Зав. каф.,
д.т.н, проф. Роннов Е.П.

ФЕДЕРАЛЬНОЕ АГЕНТСТВО
МОРСКОГО И РЕЧНОГО
ТРАНСПОРТА
Федеральное государственное
бюджетное образовательное учреждение
высшего образования

**ВОЛЖСКИЙ
ГОСУДАРСТВЕННЫЙ
УНИВЕРСИТЕТ
ВОДНОГО ТРАНСПОРТА**
(ФГБОУ ВО «ВГУВТ»)

Адрес: 603951, г.Н. Новгород,
ул. Нестерова, 5

Кафедра Проектирования и технологии постройки судов
3 семестр 2 курса 20 /20 учебного года

ЭКЗАМЕНАЦИОННЫЙ БИЛЕТ № 8

по дисциплине Устройство, оборудование и техническая эксплуатация судов (напр.. 23.03.01)

1. Подготовка флота к зимнему ремонту и хранению. Отстой флота
2. Коэффициенты полноты.

Зав. каф.,
д.т.н, проф. Роннов Е.П.

ФЕДЕРАЛЬНОЕ АГЕНТСТВО
МОРСКОГО И РЕЧНОГО
ТРАНСПОРТА
Федеральное государственное
бюджетное образовательное учреждение
высшего образования

**ВОЛЖСКИЙ
ГОСУДАРСТВЕННЫЙ
УНИВЕРСИТЕТ
ВОДНОГО ТРАНСПОРТА**
(ФГБОУ ВО «ВГУВТ»)

Адрес: 603951, г.Н. Новгород,
ул. Нестерова, 5

Кафедра Проектирования и технологии постройки судов
3 семестр 2 курса 20 /20 учебного года

ЭКЗАМЕНАЦИОННЫЙ БИЛЕТ № 9

по дисциплине Устройство, оборудование и техническая эксплуатация судов (напр.. 23.03.01)

1. Производственная база ремонта судов.
2. Плавучесть. Условия равновесия плавающего судна.

Зав. каф.,
д.т.н, проф. Роннов Е.П.

ФЕДЕРАЛЬНОЕ АГЕНТСТВО
МОРСКОГО И РЕЧНОГО
ТРАНСПОРТА
Федеральное государственное
бюджетное образовательное учреждение
высшего образования

**ВОЛЖСКИЙ
ГОСУДАРСТВЕННЫЙ
УНИВЕРСИТЕТ
ВОДНОГО ТРАНСПОРТА**
(ФГБОУ ВО «ВГУВТ»)

Адрес: 603951, г.Н. Новгород,
ул. Нестерова, 5

Кафедра Проектирования и технологии постройки судов
3 семестр 2 курса 20 /20 учебного года

ЭКЗАМЕНАЦИОННЫЙ БИЛЕТ № 10

по дисциплине Устройство, оборудование и техническая эксплуатация судов (напр.. 23.03.01)

1. Оперативное руководство судоремонтом; графики ремонта; задачи диспетчерской службы
2. Грузовой размер и грузовая шкала, их практическое применение

Зав. каф.,
д.т.н, проф. Роннов Е.П.

ФЕДЕРАЛЬНОЕ АГЕНТСТВО
МОРСКОГО И РЕЧНОГО
ТРАНСПОРТА
Федеральное государственное
бюджетное образовательное учреждение
высшего образования

**ВОЛЖСКИЙ
ГОСУДАРСТВЕННЫЙ
УНИВЕРСИТЕТ
ВОДНОГО ТРАНСПОРТА**
(ФГБОУ ВО «ВГУВТ»)

Адрес: 603951, г.Н. Новгород,
ул. Нестерова, 5

Кафедра Проектирования и технологии постройки судов
3 семестр 2 курса 20 /20 учебного года

ЭКЗАМЕНАЦИОННЫЙ БИЛЕТ № 11

по дисциплине Устройство, оборудование и техническая эксплуатация судов (напр.. 23.03.01)

1. Этапы ремонта судов; их назначение и характеристика. Сменные части (обменный фонд).
2. Грузовая марка. Запас плавучести, надводный борт. Организация эксплуатации транспортных систем

Зав. каф.,
д.т.н, проф. Роннов Е.П.

ФЕДЕРАЛЬНОЕ АГЕНТСТВО
МОРСКОГО И РЕЧНОГО
ТРАНСПОРТА
Федеральное государственное
бюджетное образовательное учреждение
высшего образования

**ВОЛЖСКИЙ
ГОСУДАРСТВЕННЫЙ
УНИВЕРСИТЕТ
ВОДНОГО ТРАНСПОРТА**
(ФГБОУ ВО «ВГУВТ»)

Адрес: 603951, г.Н. Новгород,
ул. Нестерова, 5

Кафедра Проектирования и технологии постройки судов
3 семестр 2 курса 20 /20 учебного года

ЭКЗАМЕНАЦИОННЫЙ БИЛЕТ № 12

по дисциплине Устройство, оборудование и техническая эксплуатация судов (напр.. 23.03.01)

1. Методы ремонта механического оборудования судов
2. Остойчивость. Общие положения.

Зав. каф.,
д.т.н, проф. Роннов Е.П.

ФЕДЕРАЛЬНОЕ АГЕНТСТВО
МОРСКОГО И РЕЧНОГО
ТРАНСПОРТА
Федеральное государственное
бюджетное образовательное учреждение
высшего образования

**ВОЛЖСКИЙ
ГОСУДАРСТВЕННЫЙ
УНИВЕРСИТЕТ
ВОДНОГО ТРАНСПОРТА**
(ФГБОУ ВО «ВГУВТ»)

Адрес: 603951, г.Н. Новгород,
ул. Нестерова, 5

Кафедра Проектирования и технологии постройки судов
3 семестр 2 курса 20 /20 учебного года

ЭКЗАМЕНАЦИОННЫЙ БИЛЕТ № 13

по дисциплине Устройство, оборудование и техническая эксплуатация судов (напр.. 23.03.01)

1. Методы ремонта корпусов судов. Их характеристика и область применения
2. Метод начальной остойчивости.

Зав. каф.,
д.т.н, проф. Роннов Е.П.

ФЕДЕРАЛЬНОЕ АГЕНТСТВО
МОРСКОГО И РЕЧНОГО
ТРАНСПОРТА
Федеральное государственное
бюджетное образовательное учреждение
высшего образования

**ВОЛЖСКИЙ
ГОСУДАРСТВЕННЫЙ
УНИВЕРСИТЕТ
ВОДНОГО ТРАНСПОРТА**
(ФГБОУ ВО «ВГУВТ»)

Адрес: 603951, г.Н. Новгород,
ул. Нестерова, 5

Кафедра Проектирования и технологии постройки судов
3 семестр 2 курса 20 /20 учебного года

ЭКЗАМЕНАЦИОННЫЙ БИЛЕТ № 14

по дисциплине Устройство, оборудование и техническая эксплуатация судов (напр.. 23.03.01)

1. Модернизация и реконструкция судов, их назначение, примеры работ
2. Изменение начальной остойчивости и посадка судна при перемещении груза

Зав. каф.,
д.т.н, проф. Роннов Е.П.

ФЕДЕРАЛЬНОЕ АГЕНТСТВО
МОРСКОГО И РЕЧНОГО
ТРАНСПОРТА
Федеральное государственное
бюджетное образовательное учреждение
высшего образования

**ВОЛЖСКИЙ
ГОСУДАРСТВЕННЫЙ
УНИВЕРСИТЕТ
ВОДНОГО ТРАНСПОРТА**
(ФГБОУ ВО «ВГУВТ»)

Адрес: 603951, г.Н. Новгород,
ул. Нестерова, 5

Кафедра Проектирования и технологии постройки судов
3 семестр 2 курса 20 /20 учебного года

ЭКЗАМЕНАЦИОННЫЙ БИЛЕТ № 15

по дисциплине Устройство, оборудование и техническая эксплуатация судов (напр.. 23.03.01)

1. Плановые и неплановые виды ремонта судов
2. Изменение начальной остойчивости и посадка судна при приеме (снятии) груза.

Зав. каф.,
д.т.н, проф. Роннов Е.П.

ФЕДЕРАЛЬНОЕ АГЕНТСТВО
МОРСКОГО И РЕЧНОГО
ТРАНСПОРТА
Федеральное государственное
бюджетное образовательное учреждение
высшего образования

**ВОЛЖСКИЙ
ГОСУДАРСТВЕННЫЙ
УНИВЕРСИТЕТ
ВОДНОГО ТРАНСПОРТА**
(ФГБОУ ВО «ВГУВТ»)

Адрес: 603951, г.Н. Новгород,
ул. Нестерова, 5

Кафедра Проектирования и технологии постройки судов
3 семестр 2 курса 20 /20 учебного года

ЭКЗАМЕНАЦИОННЫЙ БИЛЕТ № 16

по дисциплине Устройство, оборудование и техническая эксплуатация судов (напр.. 23.03.01)

1. Техническое обслуживание и осмотры судов, их организация. Производственная база. Запасные части (расходный фонд)
2. Остойчивость при больших углах крена.

Зав. каф.,
д.т.н, проф. Роннов Е.П.

ФЕДЕРАЛЬНОЕ АГЕНТСТВО
МОРСКОГО И РЕЧНОГО
ТРАНСПОРТА
Федеральное государственное
бюджетное образовательное учреждение
высшего образования

**ВОЛЖСКИЙ
ГОСУДАРСТВЕННЫЙ
УНИВЕРСИТЕТ
ВОДНОГО ТРАНСПОРТА**
(ФГБОУ ВО «ВГУВТ»)

Адрес: 603951, г.Н. Новгород,
ул. Нестерова, 5

Кафедра Проектирования и технологии
постройки судов
3 семестр 2 курса 20 /20 учебного года

ЭКЗАМЕНАЦИОННЫЙ БИЛЕТ № 17

по дисциплине Устройство, оборудование и техническая эксплуатация судов (напр.. 23.03.01)

1. Сущность и значение системы технического обслуживания и ремонта судов. Основные мероприятия (звенья) системы
2. Конструкция и терминология элементов корпуса судна.

Зав. каф.,
д.т.н, проф. Роннов Е.П.

ФЕДЕРАЛЬНОЕ АГЕНТСТВО
МОРСКОГО И РЕЧНОГО
ТРАНСПОРТА
Федеральное государственное
бюджетное образовательное учреждение
высшего образования

**ВОЛЖСКИЙ
ГОСУДАРСТВЕННЫЙ
УНИВЕРСИТЕТ
ВОДНОГО ТРАНСПОРТА**
(ФГБОУ ВО «ВГУВТ»)

Адрес: 603951, г.Н. Новгород,
ул. Нестерова, 5

Кафедра Проектирования и технологии
постройки судов
3 семестр 2 курса 20 /20 учебного года

ЭКЗАМЕНАЦИОННЫЙ БИЛЕТ № 18

по дисциплине Устройство, оборудование и техническая эксплуатация судов (напр.. 23.03.01)

1. Контроль технического состояния судовой техники
2. Поперечная, продольная и смешанная система набора корпуса судна.

Зав. каф.,
д.т.н, проф. Роннов Е.П.

ФЕДЕРАЛЬНОЕ АГЕНТСТВО
МОРСКОГО И РЕЧНОГО
ТРАНСПОРТА
Федеральное государственное
бюджетное образовательное учреждение
высшего образования

**ВОЛЖСКИЙ
ГОСУДАРСТВЕННЫЙ
УНИВЕРСИТЕТ
ВОДНОГО ТРАНСПОРТА**
(ФГБОУ ВО «ВГУВТ»)

Адрес: 603951, г.Н. Новгород,
ул. Нестерова, 5

Кафедра Проектирования и технологии постройки судов
3 семестр 2 курса 20 /20 учебного года

ЭКЗАМЕНАЦИОННЫЙ БИЛЕТ № 19

по дисциплине Устройство, оборудование и техническая эксплуатация судов (напр.. 23.03.01)

1. Взаимосвязь процессов технической эксплуатации с изменением технического состояния объекта
2. Общая продольная прочность корпуса судна.

Зав. каф.,
д.т.н, проф. Роннов Е.П.

ФЕДЕРАЛЬНОЕ АГЕНТСТВО
МОРСКОГО И РЕЧНОГО
ТРАНСПОРТА
Федеральное государственное
бюджетное образовательное учреждение
высшего образования

**ВОЛЖСКИЙ
ГОСУДАРСТВЕННЫЙ
УНИВЕРСИТЕТ
ВОДНОГО ТРАНСПОРТА**
(ФГБОУ ВО «ВГУВТ»)

Адрес: 603951, г.Н. Новгород,
ул. Нестерова, 5

Кафедра Проектирования и технологии постройки судов
3 семестр 2 курса 20 /20 учебного года

ЭКЗАМЕНАЦИОННЫЙ БИЛЕТ № 20

по дисциплине Устройство, оборудование и техническая эксплуатация судов (напр.. 23.03.01)

1. Процессы технического обслуживания и ремонта
2. Общесудовые системы.

Зав. каф.,
д.т.н, проф. Роннов Е.П.

ФЕДЕРАЛЬНОЕ АГЕНТСТВО
МОРСКОГО И РЕЧНОГО
ТРАНСПОРТА
Федеральное государственное
бюджетное образовательное учреждение
высшего образования

**ВОЛЖСКИЙ
ГОСУДАРСТВЕННЫЙ
УНИВЕРСИТЕТ
ВОДНОГО ТРАНСПОРТА**
(ФГБОУ ВО «ВГУВТ»)

Адрес: 603951, г.Н. Новгород,
ул. Нестерова, 5

Кафедра Проектирования и технологии постройки судов
3 семестр 2 курса 20 /20 учебного года

ЭКЗАМЕНАЦИОННЫЙ БИЛЕТ № 21

по дисциплине Устройство, оборудование и техническая эксплуатация судов (напр.. 23.03.01)

1. Физический и моральный износ судов
2. Оборудование судов. Общесудовые устройства. Принципы их эксплуатации, обслуживания и ремонта, повышения эффективности использования.

Зав. каф.,
д.т.н, проф. Роннов Е.П.

ФЕДЕРАЛЬНОЕ АГЕНТСТВО
МОРСКОГО И РЕЧНОГО
ТРАНСПОРТА
Федеральное государственное
бюджетное образовательное учреждение
высшего образования

**ВОЛЖСКИЙ
ГОСУДАРСТВЕННЫЙ
УНИВЕРСИТЕТ
ВОДНОГО ТРАНСПОРТА**
(ФГБОУ ВО «ВГУВТ»)

Адрес: 603951, г.Н. Новгород,
ул. Нестерова, 5

Кафедра Проектирования и технологии постройки судов
3 семестр 2 курса 20 /20 учебного года

ЭКЗАМЕНАЦИОННЫЙ БИЛЕТ № 22

по дисциплине Устройство, оборудование и техническая эксплуатация судов (напр.. 23.03.01)

1. Процессы технического использования
2. Классификация судовых помещений.

Зав. каф.,
д.т.н, проф. Роннов Е.П.

ФЕДЕРАЛЬНОЕ АГЕНТСТВО
МОРСКОГО И РЕЧНОГО
ТРАНСПОРТА
Федеральное государственное
бюджетное образовательное учреждение
высшего образования

**ВОЛЖСКИЙ
ГОСУДАРСТВЕННЫЙ
УНИВЕРСИТЕТ
ВОДНОГО ТРАНСПОРТА**
(ФГБОУ ВО «ВГУВТ»)

Адрес: 603951, г.Н. Новгород,
ул. Нестерова, 5

Кафедра Проектирования и технологии постройки судов
3 семестр 2 курса 20 /20 учебного года

ЭКЗАМЕНАЦИОННЫЙ БИЛЕТ № 23

по дисциплине Устройство, оборудование и техническая эксплуатация судов (напр.. 23.03.01)

1. Показатели технической эксплуатации.
2. Общее устройство судна и его основные элементы. Вместимость. Общие понятия.

Зав. каф.,
д.т.н, проф. Роннов Е.П.

ФЕДЕРАЛЬНОЕ АГЕНТСТВО
МОРСКОГО И РЕЧНОГО
ТРАНСПОРТА
Федеральное государственное
бюджетное образовательное учреждение
высшего образования

**ВОЛЖСКИЙ
ГОСУДАРСТВЕННЫЙ
УНИВЕРСИТЕТ
ВОДНОГО ТРАНСПОРТА**
(ФГБОУ ВО «ВГУВТ»)

Адрес: 603951, г.Н. Новгород,
ул. Нестерова, 5

Кафедра Проектирования и технологии постройки судов
3 семестр 2 курса 20 /20 учебного года

ЭКЗАМЕНАЦИОННЫЙ БИЛЕТ № 24

по дисциплине Устройство, оборудование и техническая эксплуатация судов (напр.. 23.03.01)

1. Общие положения по организации безопасности на флоте.
2. Понятие о ходкости.

Зав. каф.,
д.т.н, проф. Роннов Е.П.

ФЕДЕРАЛЬНОЕ АГЕНТСТВО
МОРСКОГО И РЕЧНОГО
ТРАНСПОРТА
Федеральное государственное
бюджетное образовательное учреждение
высшего образования

**ВОЛЖСКИЙ
ГОСУДАРСТВЕННЫЙ
УНИВЕРСИТЕТ
ВОДНОГО ТРАНСПОРТА**
(ФГБОУ ВО «ВГУВТ»)

Адрес: 603951, г.Н. Новгород,
ул. Нестерова, 5

Кафедра Проектирования и технологии постройки судов
3 семестр 2 курса 20 /20 учебного года

ЭКЗАМЕНАЦИОННЫЙ БИЛЕТ № 25

по дисциплине Устройство, оборудование и техническая эксплуатация судов (напр.. 23.03.01)

1. Эффективность системы технической эксплуатации.
2. Уравнение масс. Расчет водоизмещения и главных размерений судна. Расчет транспортной мощности.

Зав. каф.,
д.т.н, проф. Роннов Е.П.

ФЕДЕРАЛЬНОЕ АГЕНТСТВО
МОРСКОГО И РЕЧНОГО
ТРАНСПОРТА
Федеральное государственное
бюджетное образовательное учреждение
высшего образования

**ВОЛЖСКИЙ
ГОСУДАРСТВЕННЫЙ
УНИВЕРСИТЕТ
ВОДНОГО ТРАНСПОРТА**
(ФГБОУ ВО «ВГУВТ»)

Адрес: 603951, г.Н. Новгород,
ул. Нестерова, 5

Кафедра Проектирования и технологии постройки судов
3 семестр 2 курса 20 /20 учебного года

ЭКЗАМЕНАЦИОННЫЙ БИЛЕТ № 26

по дисциплине Устройство, оборудование и техническая эксплуатация судов (напр.. 23.03.01)

1. Потребность судна в техническом обслуживании и ремонте.
2. Расчет нагрузки масс.

Зав. каф.,
д.т.н, проф. Роннов Е.П.

ФЕДЕРАЛЬНОЕ АГЕНТСТВО
МОРСКОГО И РЕЧНОГО
ТРАНСПОРТА
Федеральное государственное
бюджетное образовательное учреждение
высшего образования

**ВОЛЖСКИЙ
ГОСУДАРСТВЕННЫЙ
УНИВЕРСИТЕТ
ВОДНОГО ТРАНСПОРТА**
(ФГБОУ ВО «ВГУВТ»)

Адрес: 603951, г.Н. Новгород,
ул. Нестерова, 5

Кафедра Проектирования и технологии постройки судов
3 семестр 2 курса 20 /20 учебного года

ЭКЗАМЕНАЦИОННЫЙ БИЛЕТ № 27

по дисциплине Устройство, оборудование и техническая эксплуатация судов (напр.. 23.03.01)

1. Суда как объекты технической эксплуатации.
2. Особенности архитектурно-конструктивного типа сухогрузных судов.

Зав. каф.,
д.т.н, проф. Роннов Е.П.

ФЕДЕРАЛЬНОЕ АГЕНТСТВО
МОРСКОГО И РЕЧНОГО
ТРАНСПОРТА
Федеральное государственное
бюджетное образовательное учреждение
высшего образования

**ВОЛЖСКИЙ
ГОСУДАРСТВЕННЫЙ
УНИВЕРСИТЕТ
ВОДНОГО ТРАНСПОРТА**
(ФГБОУ ВО «ВГУВТ»)

Адрес: 603951, г.Н. Новгород,
ул. Нестерова, 5

Кафедра Проектирования и технологии постройки судов
3 семестр 2 курса 20 /20 учебного года

ЭКЗАМЕНАЦИОННЫЙ БИЛЕТ № 28

по дисциплине Устройство, оборудование и техническая эксплуатация судов (напр.. 23.03.01)

1. Техническая эксплуатация как производственная система.
2. Особенности архитектурно-конструктивного типа наливных судов.

Зав. каф.,
д.т.н, проф. Роннов Е.П.

ФЕДЕРАЛЬНОЕ АГЕНТСТВО
МОРСКОГО И РЕЧНОГО
ТРАНСПОРТА
Федеральное государственное
бюджетное образовательное учреждение
высшего образования

**ВОЛЖСКИЙ
ГОСУДАРСТВЕННЫЙ
УНИВЕРСИТЕТ
ВОДНОГО ТРАНСПОРТА**
(ФГБОУ ВО «ВГУВТ»)

Адрес: 603951, г.Н. Новгород,
ул. Нестерова, 5

Кафедра Проектирования и технологии
постройки судов
3 семестр 2 курса 20 /20 учебного года

ЭКЗАМЕНАЦИОННЫЙ БИЛЕТ № 29

по дисциплине Устройство, оборудование и техническая эксплуатация судов (напр.. 23.03.01)

1. Задачи и содержание технической эксплуатации.
2. Освидетельствование судна органами Российского Речного Регистра ипорядок его прохождения. Экспертиза технической документации, надзор иконтроль состояния и эксплуатации подвижного состава.

Зав. каф.,
д.т.н, проф. Роннов Е.П.